EPSON TM-U950

Explosionszeichnungen, Ersatzteil-Verzeichnis, Preise

Vertraulich, nur für Wiederverkäufer! Stand 04/2005

© Jarltech Europe GmbH 2005

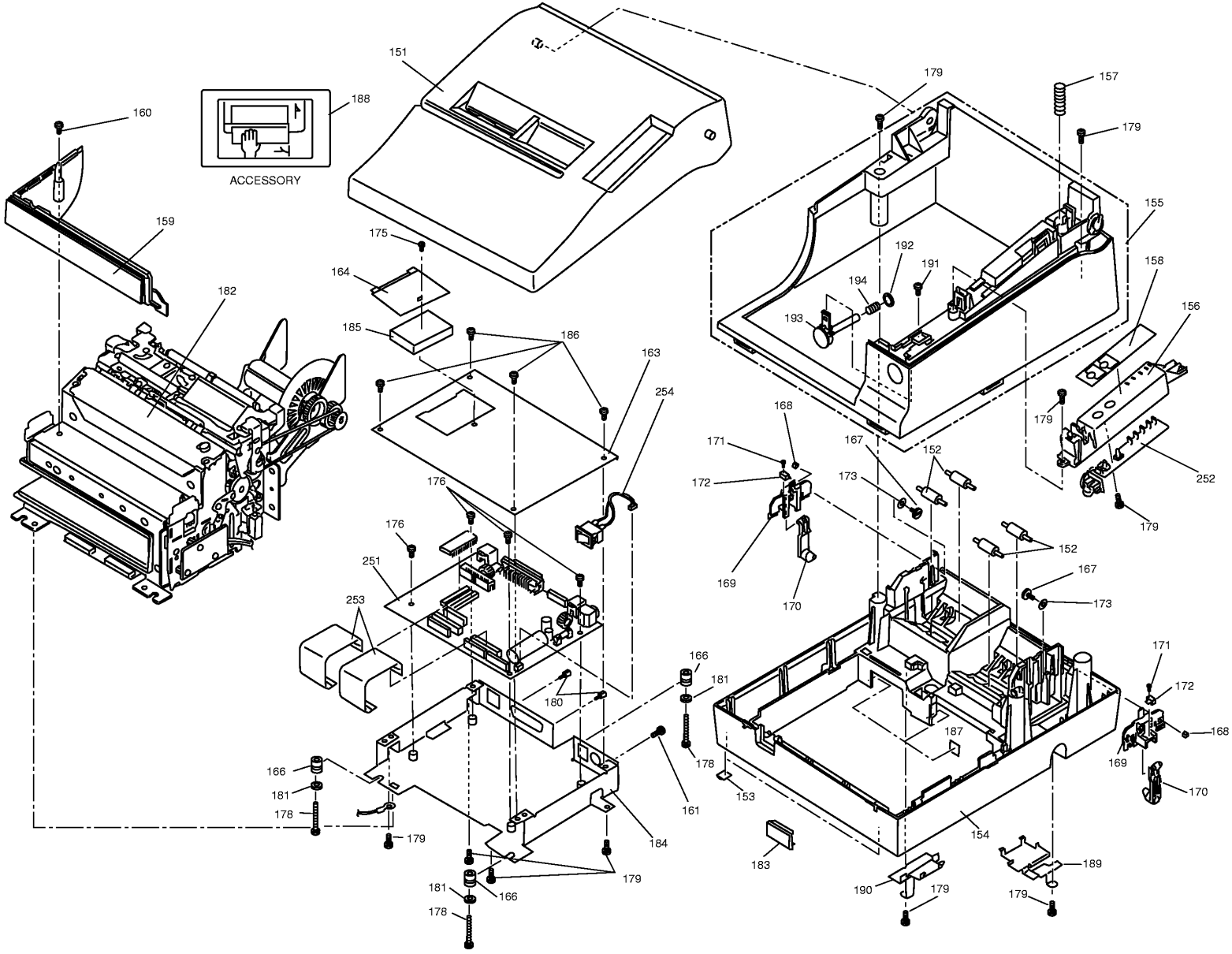

EXPLODED DIAGRAM FOR TM-U950 No.1

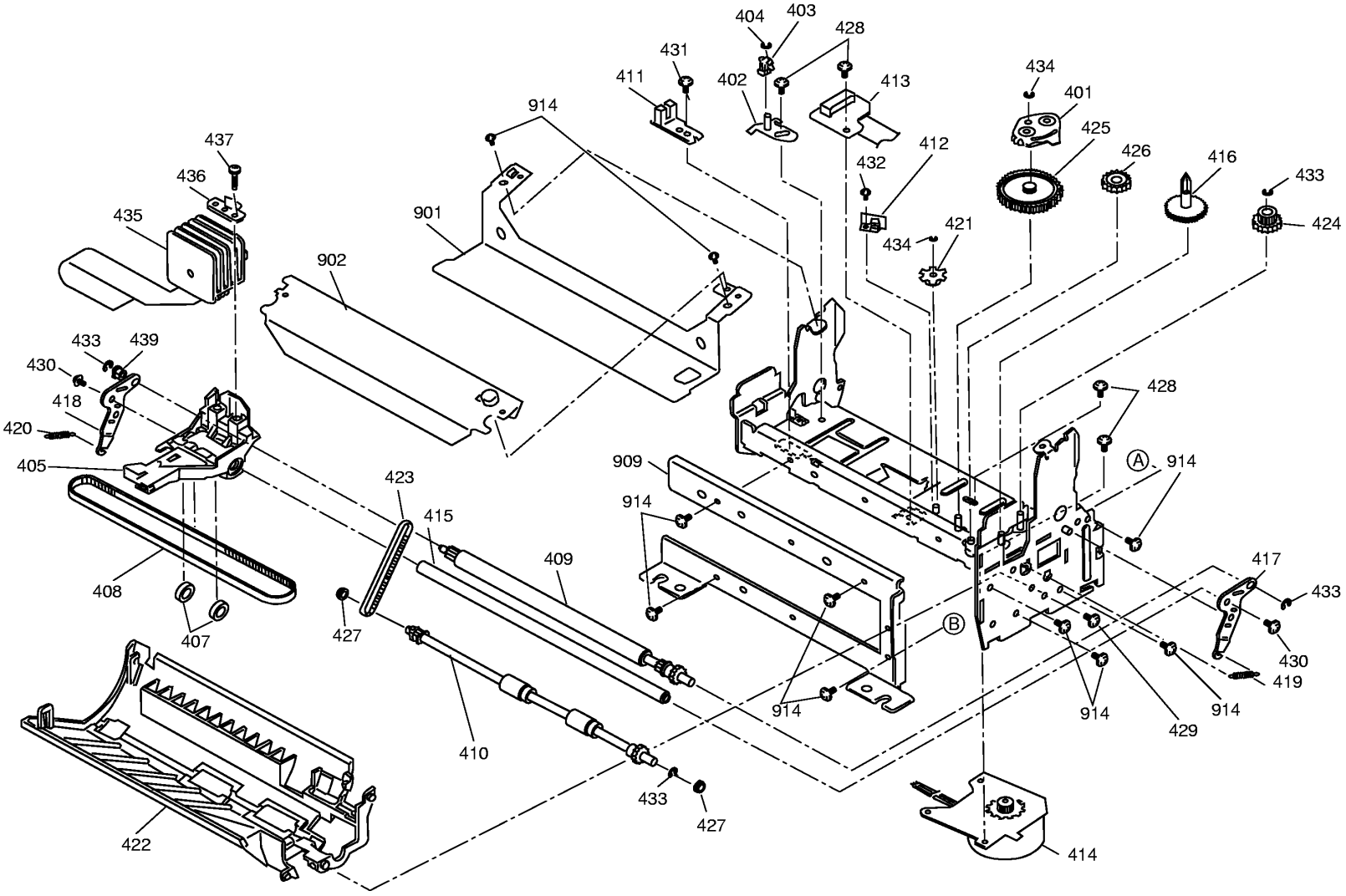

EXPLODED DIAGRAM FOR TM-U950 NO.2

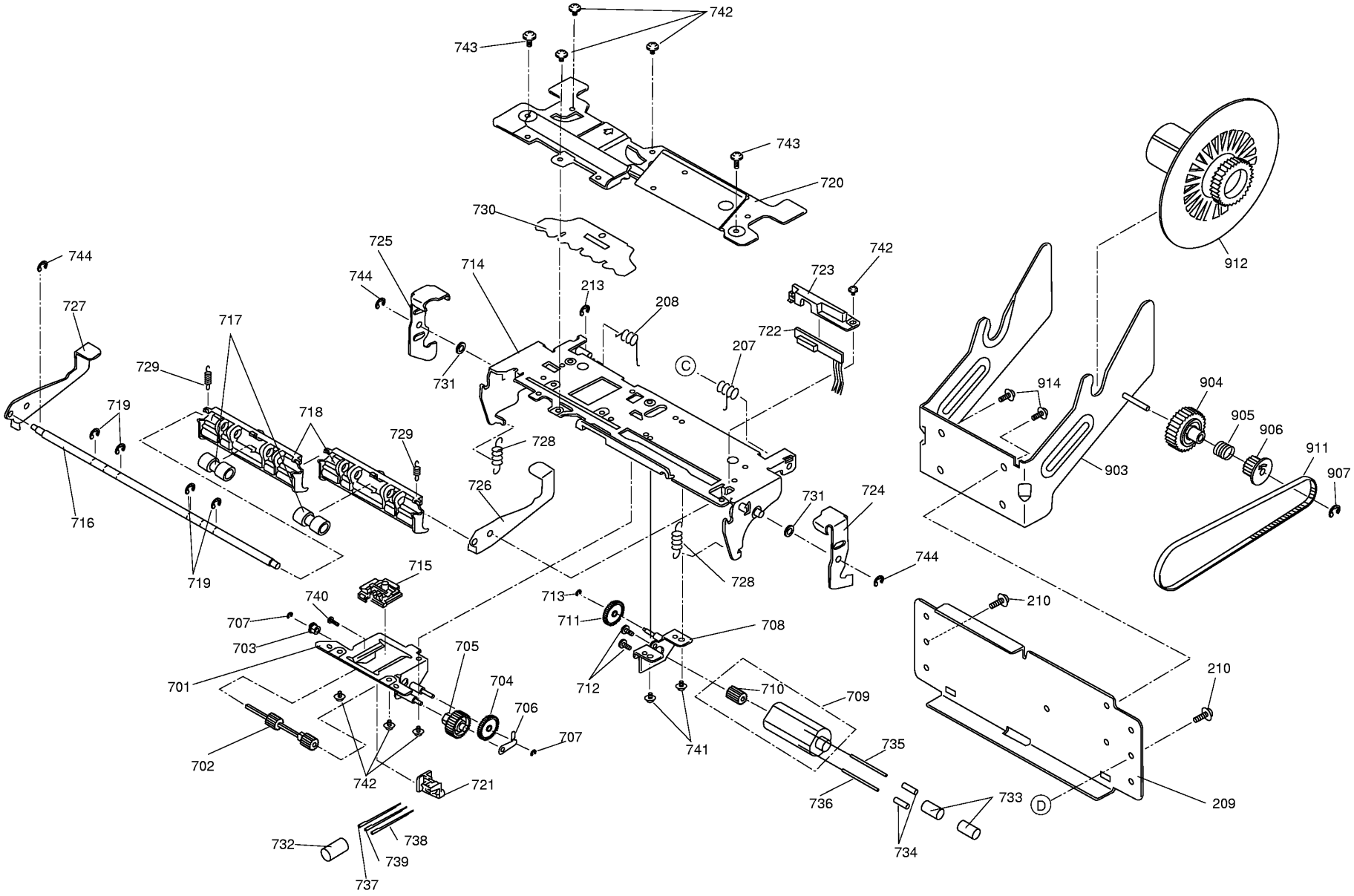

EXPLODED DIAGRAM FOR TM-U950 NO.3

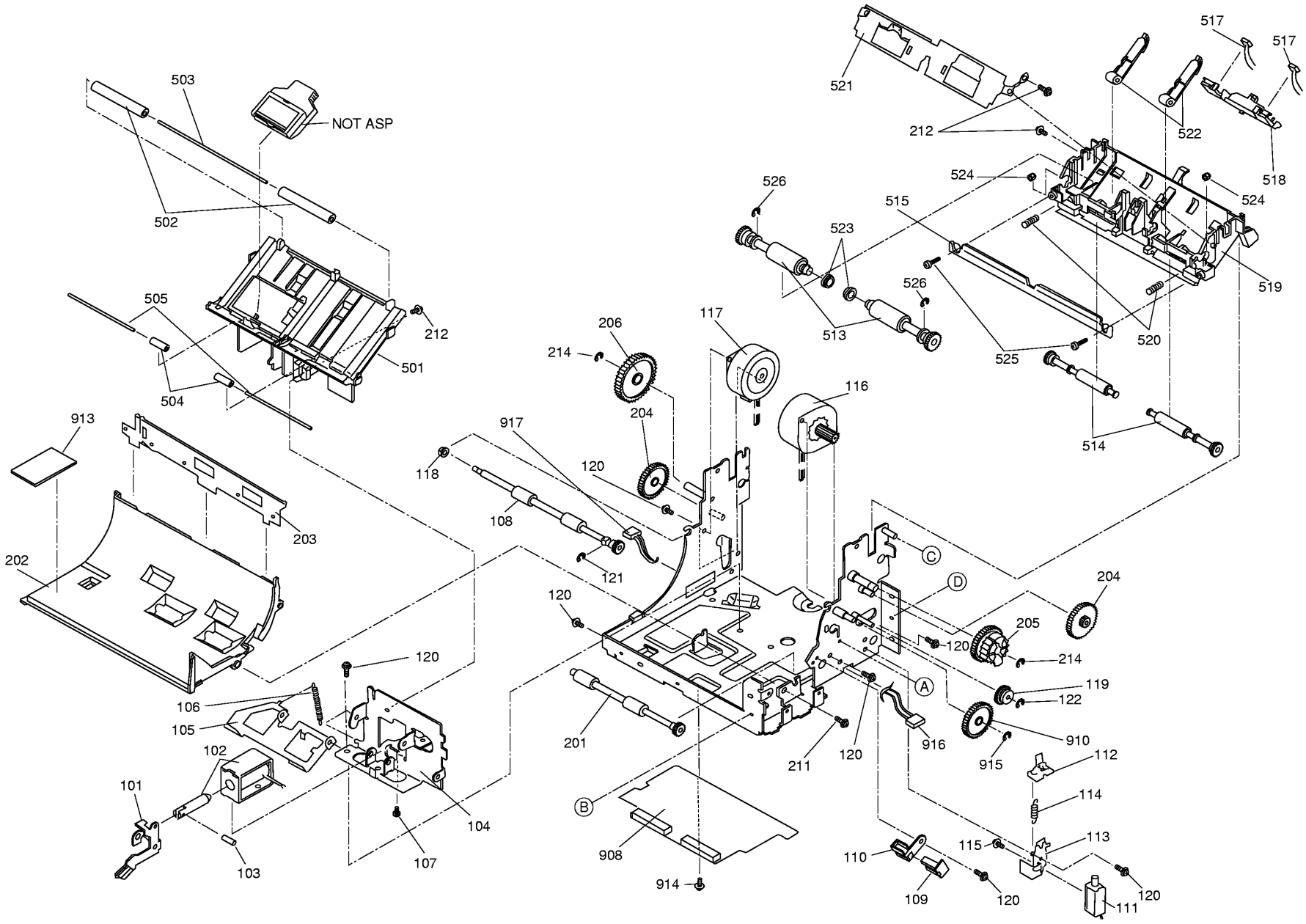

EXPLODE DIAGRAM FOR TM-U950 NO.4

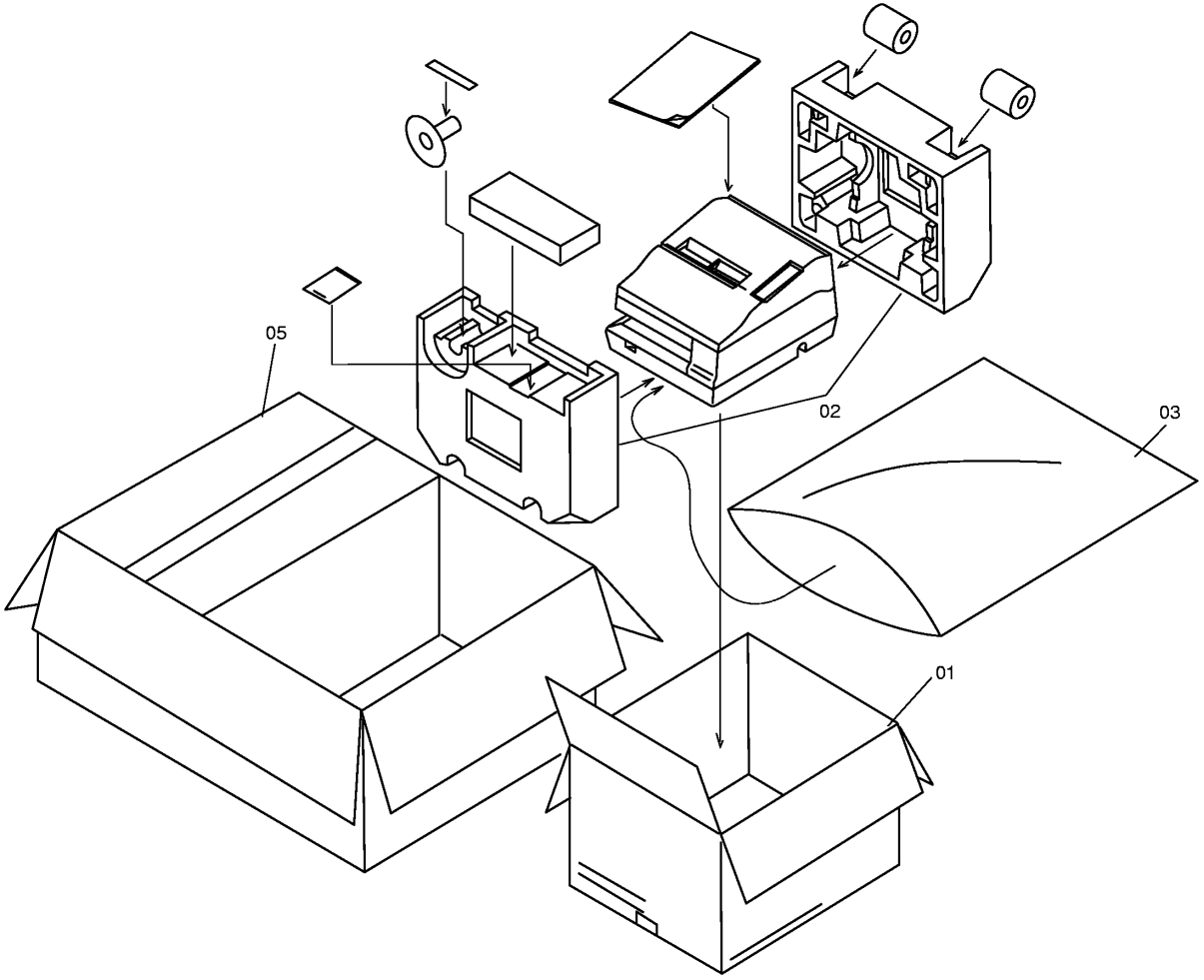

PACKING MATERIAL FOR TM-U950

FAX BESTELLSCHEIN - Epson TM-U950

Wir bestellen hiermit verbindlich die unter 'Anzahl' angegebene Anzahl der betreffenden Ersatzteile.

TEIL	TEILENUMMER	BEZEICHNUNG	PREIS (€)	ANZAHL
NON FIG	**4014061**	USER'S MANUAL,A	nicht verfügbar	_____
151	**1017616**	COVER,MAIN ASS'Y,A	30,80	_____
152	**1064973**	ROLLED PAPER ROLLER(F701001030)	0,25	_____
153	**1075187**	RUBBER STAND(Y583001013)	0,37	_____
154	**1022071**	CASE,LOWER,AA	28,82	_____
155	**1017618**	CASE,UPPER ASS'Y,A	32,43	_____
156	**1017075**	HOLDER,SWITCH CIRCUIT BOARD,A	2,60	_____
157	**1017078**	SPRING,COVER	0,21	_____
158	**1017080**	SWITCH PANEL,A	2,60	_____
159	**1060780**	COVER,FACE,BA	5,85	_____
160	**1074119**	C.P.S. SCREW(B300104211)	0,07	_____
161	**1284608**	C.P.S-TITE(O)SCREW,3X6,F/ZN-3C	nicht verfügbar	_____
163	**1022080**	PLATE,CIRCUIT BOARD	3,67	_____
164	**1022081**	COVER,ROM,AA	1,07	_____
166	**1017620**	SPACER,VIBRATION ASS'Y	3,26	_____
167	**1064329**	DETECTOR ADJUSTMENT SCREW(C109302051)	0,95	_____
168	**1284698**	H.N.-1,3,F/ZN-3C	nicht verfügbar	_____
169	**1017364**	HOLDER,N.E.DETECTOR	0,95	_____
170	**1017365**	LEVER,N.E.DETECTOR	0,58	_____
171	**1283884**	C.B.B-TITE SCREW,2X8,F/ZN-3C	nicht verfügbar	_____
172	**2011867**	MICROSWITCH	1,73	_____
173	**1020228**	SPACER,N.E,DETECTOR	0,33	_____
175	**1074119**	C.P.S. SCREW(B300104211)	0,07	_____
176	**1284608**	C.P.S-TITE(O)SCREW,3X6,F/ZN-3C	nicht verfügbar	_____
178	**1073288**	C.B.B. SCREW(B310206811)	0,10	_____
179	**1074117**	C.P.T.SCREW(B018101811)	0,10	_____
180	**1082706**	HEXAGON LOCK SCREW	0,54	_____
180	**1082707**	HEXAGON LOCK SCREW	0,54	_____
181	**1017085**	PLANE WASHER	0,12	_____
182	**1218392**	MECHANISM ASS'Y,CB	385,87	_____
183	**1040095**	COVER,POWER SWITCH,AB	0,49	_____
184	**1022075**	FRAME,CIRCUIT BOARD,AA	10,59	_____
185	**1022083**	SPACER,ROM	0,74	_____
186	**1074119**	C.P.S. SCREW(B300104211)	0,07	_____
187	**1023411**	SEAL,CAUTION	0,21	_____
188	**1023563**	CAUTION SEAL,AA	0,45	_____
189	**1025661**	COVER,RIGHT	2,14	_____
190	**1025662**	COVER,LEFT	2,06	_____
191	**1074117**	C.P.T.SCREW(B018101811)	0,10	_____
192	**1006321**	PLAIN WASHER	0,10	_____
193	**1017076**	BUTTON,A	1,15	_____
194	**1017077**	SPRING,BUTTON	0,21	_____
196	**1028608**	LABEL,EPSON LOGO TYPE,AB	0,70	_____
197	**1108091**	C.B.B-TITE(P12/1)SCREW,4X25,F/ZN	0,25	_____
251	**2088579**	MAIN CIRCUIT BOARD ASS'Y,AA	223,74	_____
252	**2011955**	SWITCH CIRCUIT BOARD UNIT,A	19,49	_____
253	**2012311**	FLEXIBLE FLAT CABLE	1,65	_____
254	**2014473**	POWER CABLE ASS'Y,B	3,46	_____
CN1	**2052985**	CONNECTOR(X600720201)	0,21	_____
CN2	**2053027**	CONNECTOR(X600802510)	4,61	_____
CN3	**2012265**	CONNECTOR	nicht verfügbar	_____
CN4	**2012265**	CONNECTOR	nicht verfügbar	_____
CN5	**2014486**	CONNECTOR	2,39	_____
CN6	**2052780**	CONNECTOR TCS7960-532010(X600570300)	2,39	_____
CN7	**2014389**	CONNECTOR	4,33	_____

!! Produkt wird fortgesetzt auf der nächsten Seite -->

Ersatzteile - Schritt für Schritt!

1. Stellen Sie unbedingt sicher, dass Sie das genau passende Dokument zu Ihrem Gerät verwenden. Von vielen Geräten gibt es eine ganze Reihe ähnlicher Revisionen und Versionen. Die genaue Epson-Tpyenbezeichnung ist auf dem Seriennummern-Etikett des Geräte sowie auf der Explosionszeichnung vermerkt.

2. Suchen Sie anhand der Explosionszeichnungn die Legendennummern der benötigten Teile heraus (i.d.R. 3-stellig). WICHTIG: Teile ohne Preis sind nicht lieferbar!

3. Drucken Sie die zum Gerät gehördenden Ersatzteilliste aus und suchen Sie zu der dreistelligen Legendennummer die vollständige Epson-Ersatzteilnummer heraus. Tragen Sie die benötigte Menge bei 'Anzahl' ein.

4. Vermerken Sie Ihre Adressdaten im Feld unten rechts und senden Sie uns den Bestellbogen per Fax an: (06081) 600-500.

Bitte beachten Sie:

Die Rückgabe von Ersatzteilen ist grundsätzlich ausgeschlossen; dies gilt auch für Neuware.
Abnahmepflicht: Ihre Bestellung ist verbindlich. Einmal bestellte Ersatzteile müssen abgenommen werden - auch wenn hinterher nur Teile der Bestellung lieferbar sind. Eine Ersatzbestellung kann erst nach Verstreichen von 10 Wochen nach Bestelleingang storniert werden.
Bearbeitungsgebühr: Für jede Order berechnen wir eine Bearbeitungsgebühr von 15,- €.
Lieferzeit: Ist ein Teil nicht bei uns auf Lager, beträgt die Lieferzeit durchschnittlich 2 Wochen. Verbindliche Aussagen über Lieferzeiten können wir jedoch nicht treffen.
Lieferauskünfte: Während der Lieferzeit können wir keine Nachfragen nach der Lieferzeit beantworten.

Ihre Adresse:

Firma: _____

Händlernummer: _____

PLZ Ort: _____

Ansprechpartner: _____

Telefon: _____

Ihre Bestellnummer: _____

_____

Datum Unterschrift

FAX BESTELLSCHEIN - Epson TM-U950

Wir bestellen hiermit verbindlich die unter 'Anzahl' angegebene Anzahl der betreffenden Ersatzteile.

TEIL	TEILENUMMER	BEZEICHNUNG	PREIS (€)	ANZAHL
(Fortsetzung von vorheriger Seite)				
CN8	**2053021**	CONNECTOR(X600721020)	nicht verfügbar	_____
CN9	**2016228**	CONNECTOR	nicht verfügbar	_____
D13,D39	**2014255**	FIRST RECOVERY DIODE	1,32	_____
D40,D44	**2014255**	FIRST RECOVERY DIODE	1,32	_____
D42	**2025106**	SHOT KEY BARRIER DIODE	0,74	_____
D45-D47	**2014255**	FIRST RECOVERY DIODE	1,32	_____
D52	**2025106**	SHOT KEY BARRIER DIODE	0,74	_____
D53	**2025106**	SHOT KEY BARRIER DIODE	0,74	_____
DSW1,DSW2	**2014388**	DIP SWITCH	3,67	_____
F1	**2012329**	FUSE	1,85	_____
L12	**2055336**	COIL(F637001030)	nicht verfügbar	_____
L17	**2016011**	EMI FILTER	nicht verfügbar	_____
L18	**2014206**	COIL	0,95	_____
L5,L20	**2015164**	EMI FILTER	2,60	_____
Q1,Q7-Q15	**2054288**	TRANSISTOR(X312211409)	0,21	_____
Q16,Q19	**2006328**	NPN TRANSISTOR	0,21	_____
Q17,Q18	**2054288**	TRANSISTOR(X312211409)	0,21	_____
Q2	**2012296**	NPN TRANSISTOR	0,33	_____
Q20-Q22	**2054288**	TRANSISTOR(X312211409)	0,21	_____
Q23-Q26	**2006328**	NPN TRANSISTOR	0,21	_____
Q27,Q32	**2054288**	TRANSISTOR(X312211409)	0,21	_____
Q28,Q30	**2004152**	PNP TRANSISTOR	2,39	_____
Q29,Q33	**2012231**	TRANSISTER	2,39	_____
Q3-Q6	**2006328**	NPN TRANSISTOR	0,21	_____
Q31	**2004152**	PNP TRANSISTOR	2,39	_____
Q34	**2012231**	TRANSISTER	2,39	_____
Q35	**2054288**	TRANSISTOR(X312211409)	0,21	_____
Q52-Q55	**2006328**	NPN TRANSISTOR	0,21	_____
QM1-QM6	**2052098**	TRANSISTOR ARRAY(X440758000)	4,24	_____
TH1	**2012326**	POLY SWITCH	4,12	_____
U1	**2014222**	VOLTAGE REGULATOR	1,98	_____
U10,U17	**2017618**	TTL IC	0,87	_____
U11	**2054300**	TTL-IC(X422550008)	nicht verfügbar	_____
U12	**2012235**	MICRO CONTROLLER	25,22	_____
U13	**2050742**	TTL-IC(X422550048)	nicht verfügbar	_____
U14,U22	**2010103**	OP AMP	1,07	_____
U15	**2034000**	P-ROM	28,23	_____
U16	**2026096**	S-RAM	9,89	_____
U18	**2050745**	TTL-IC(X422550329)	0,99	_____
U19	**2010487**	GATE ARRAY	8,24	_____
U2,U3	**2071137**	RS-232 DRIVER/RECEIVER IC	5,65	_____
U20	**2023731**	EEP-ROM	3,91	_____
U21	**2031662**	TTL-IC(X422350079)	2,06	_____
U23,U24	**2050725**	TTL-IC SN74LS06NS-TPL(X422350069)	2,06	_____
U25	**2003595**	TRANSISTOR ARRAY,TA8428K	10,38	_____
U26	**2016010**	HYBRID IC,SMA7029M(LF1055)	12,77	_____
U4	**2003700**	RESET IC	1,36	_____
U5	**2052127**	C-MOS IC(X461500809)	0,66	_____
U6	**2054292**	LOGIC MOS(X461503209)	0,62	_____
U7	**2012489**	COMPARATOR	1,07	_____
U8	**2052349**	C-MOS IC(X462712307)	1,69	_____
U9	**2014216**	SWITCHING REGULATOR	1,98	_____
X1	**2012426**	CERAMIC CRYSTAL	1,07	_____
101	**1017398**	LEVER,SUB SLIP PAPER FEED SHAFT	1,07	_____
102	**2012093**	SOLENOID, SUB SLIP PAPER FEED	10,18	_____

!! Produkt wird fortgesetzt auf der nächsten Seite -->

Ersatzteile - Schritt für Schritt!

1. Stellen Sie unbedingt sicher, dass Sie das genau passende Dokument zu Ihrem Gerät verwenden. Von vielen Geräten gibt es eine ganze Reihe ähnlicher Revisionen und Versionen. Die genaue Epson-Tpyenbezeichnung ist auf dem Seriennummern-Etikett des Geräte sowie auf der Explosionszeichnung vermerkt.

2. Suchen Sie anhand der Explosionszeichnungn die Legendennummern der benötigten Teile heraus (i.d.R. 3-stellig).WICHTIG: Teile ohne Preis sind nicht lieferbar!

3. Drucken Sie die zum Gerät gehördenden Ersatzteilliste aus und suchen Sie zu der dreistelligen Legendennummer die vollständige Epson-Ersatzteilnummer heraus. Tragen Sie die benötigte Menge bei 'Anzahl' ein.

4. Vermerken Sie Ihre Adressdaten im Feld unten rechts und senden Sie uns den Bestellbogen per Fax an: (06081) 600-500.

Bitte beachten Sie:

Die Rückgabe von Ersatzteilen ist grundsätzlich ausgeschlossen; dies gilt auch für Neuware.
Abnahmepflicht: Ihre Bestellung ist verbindlich. Einmal bestellte Ersatzteile müssen abgenommen werden - auch wenn hinterher nur Teile der Bestellung lieferbar sind. Eine Ersatzbestellung kann erst nach Verstreichen von 10 Wochen nach Bestelleingang storniert werden.
Bearbeitungsgebühr: Für jede Order berechnen wir eine Bearbeitungsgebühr von 15,- €.
Lieferzeit: Ist ein Teil nicht bei uns auf Lager, beträgt die Lieferzeit durchschnittlich 2 Wochen. Verbindliche Aussagen über Lieferzeiten können wir jedoch nicht treffen.
Lieferauskünfte: Während der Lieferzeit können wir keine Nachfragen nach der Lieferzeit beantworten.

Ihre Adresse:

Firma: _____

Händlernummer: _____

PLZ Ort: _____

Ansprechpartner: _____

Telefon: _____

Ihre Bestellnummer: _____

_____

Datum Unterschrift

FAX BESTELLSCHEIN - Epson TM-U950

Wir bestellen hiermit verbindlich die unter 'Anzahl' angegebene Anzahl der betreffenden Ersatzteile.

TEIL	TEILENUMMER	BEZEICHNUNG	PREIS (€)	ANZAHL
(Fortsetzung von vorheriger Seite)				
103	**1076303**	SPRING PIN(B130104910)	0,10	_____
104	**1017341**	FRAME, INNER	2,14	_____
105	**1017401**	FORM STOPPER	1,19	_____
106	**1017402**	SPRING, FORM STOPPER	0,33	_____
107	**1284208**	C.C.SCREW,3X5,F/ZN-3C	nicht verfügbar	_____
108	**1017817**	ROLLER, SLIP PAPER FEED, ASS'Y	11,91	_____
109	**2013813**	DETECTOR, SLIP PAPER INSERTION, SUB ASS'Y	6,72	_____
110	**1017361**	HOLDER, SLIP PAPER INSERTION DETECTOR	0,58	_____
111	**2053911**	JOURNAL/SLIP CHANGEOVER SOLENOIDE(F150101020)	5,07	_____
112	**1017385**	LEVER, JOURNAL/SLIP CHANGEOVER	0,66	_____
113	**1078847**	JOURNAL/SLIP CHANGEOVER SOLENOID MOUNT PLATE(F150101010)	1,44	_____
114	**1078849**	JOURNAL/SLIP CHANGEOVER LEVER SPRING(F150101040)	0,33	_____
115	**1284191**	C.C.SCREW,2X3,F/ZN-3C	nicht verfügbar	_____
116	**2012090**	MOTOR, PAPER FEED, J	29,21	_____
117	**2012091**	MOTOR, PAPER FEED, R	25,34	_____
118	**1064091**	PRINT SHAFT HOLDER(C732211010)	0,21	_____
119	**1078850**	JOURNAL/SLIP CHANGEOVER GEAR(F150102010)	0,58	_____
120	**1284238**	C.C.S-TITE SCREW,3X5,F/ZN-3C	nicht verfügbar	_____
121	**1283663**	E-RING,3,F/UC-3C	nicht verfügbar	_____
122	**1283661**	E-RING,2,F/UC-3C	nicht verfügbar	_____
201	**1017816**	ROLLER, SUB SLIP PAPER FEED, ASS'Y	10,38	_____
202	**1017390**	PAPER GUIDE, SLIP PAPER, LOWER	4,33	_____
203	**1017380**	PAPER HOLD PLATE	1,32	_____
204	**1078851**	PAPER FEED SECOND REDUCTION GEAR(F150102020)	0,78	_____
205	**1017386**	GEAR, JOURNAL TRANSMISSION	0,74	_____
206	**1078853**	RECEIPT TRANSMISSION GEAR(F150102040)	0,66	_____
207	**1017422**	SPRING, CUTTER UNIT SHAFT, J	0,58	_____
208	**1017423**	SPRING, CUTTER UNIT SHAFT, R	0,45	_____
209	**1017338**	FRAME, REAR	2,14	_____
210	**1284238**	C.C.S-TITE SCREW,3X5,F/ZN-3C	nicht verfügbar	_____
211	**1074122**	C.P.B.(P). SCREW(B312104311)	0,12	_____
212	**1074783**	C.P.S.(P)SCREW(B302104311)	nicht verfügbar	_____
213	**1283663**	E-RING,3,F/UC-3C	nicht verfügbar	_____
214	**1283664**	E-RING,5,F/UC-3C	nicht verfügbar	_____
401	**1017837**	LEVER, RIBBON FEED PLANET, ASS'Y	3,26	_____
402	**1017839**	PULLEY BASE, CARRIAGE TRANSMISSION, SUB ASS'Y	1,19	_____
403	**1017357**	PULLEY, CARRIAGE TRANSMISSION	0,45	_____
404	**1283663**	E-RING,3,F/UC-3C	nicht verfügbar	_____
405	**1025521**	CARRIAGE,HEAD SUB ASS'Y B	6,06	_____
407	**1017350**	OIL RING	0,33	_____
408	**1078883**	CARRIAGE DELIVERY BELT(F150203010)	3,42	_____
409	**1017842**	ROLLER, SLIP PAPER HOLD, ASS'Y	9,93	_____
410	**1017843**	ROLLER, SUB SLIP PAPER HOLD, ASS'Y	7,17	_____
411	**2012440**	DETECTOR, HOME POSITION, SUB ASS'Y	6,26	_____
412	**2012441**	DETECTOR, CARRIAGE, SUB ASS'Y	7,17	_____
413	**2012442**	BOARD, HEAD RELAY, ASS'Y	9,11	_____
414	**2012085**	MOTOR, CARRIAGE	27,28	_____
415	**1017351**	SHAFT, CARRIAGE GUIDE	4,33	_____
416	**1017406**	GEAR, RIBBON FEED	0,66	_____
417	**1017352**	LEVER, GUIDE SHAFT SUPPORT, J	0,33	_____
418	**1017353**	LEVER, GUIDE SHAFT SUPPORT, R	0,33	_____
419	**1017853**	SPRING, SUPPORT LEVER, J	0,45	_____
420	**1017355**	SPRING, SUPPORT LEVER, R	0,45	_____
421	**1017360**	GEAR, CARRIAGE DETECTOR	0,45	_____
422	**1017389**	PAPER GUIDE, SLIP PAPER, UPPER	5,19	_____

!! Produkt wird fortgesetzt auf der nächsten Seite -->

Ersatzteile - Schritt für Schritt!

1. Stellen Sie unbedingt sicher, dass Sie das genau passende Dokument zu Ihrem Gerät verwenden. Von vielen Geräten gibt es eine ganze Reihe ähnlicher Revisionen und Versionen. Die genaue Epson-Tpyenbezeichnung ist auf dem Seriennummern-Etikett des Geräte sowie auf der Explosionszeichnung vermerkt.

2. Suchen Sie anhand der Explosionszeichnungn die Legendennummern der benötigten Teile heraus (i.d.R. 3-stellig).WICHTIG: Teile ohne Preis sind nicht lieferbar!

3. Drucken Sie die zum Gerät gehördenden Ersatzteilliste aus und suchen Sie zu der dreistelligen Legendennummer die vollständige Epson-Ersatzteilnummer heraus. Tragen Sie die benötigte Menge bei 'Anzahl' ein.

4. Vermerken Sie Ihre Adressdaten im Feld unten rechts und senden Sie uns den Bestellbogen per Fax an: (06081) 600-500.

Bitte beachten Sie:

Die Rückgabe von Ersatzteilen ist grundsätzlich ausgeschlossen; dies gilt auch für Neuware.
Abnahmepflicht: Ihre Bestellung ist verbindlich. Einmal bestellte Ersatzteile müssen abgenommen werden - auch wenn hinterher nur Teile der Bestellung lieferbar sind. Eine Ersatzbestellung kann erst nach Verstreichen von 10 Wochen nach Bestelleingang storniert werden.
Bearbeitungsgebühr: Für jede Order berechnen wir eine Bearbeitungsgebühr von 15,- €.
Lieferzeit: Ist ein Teil nicht bei uns auf Lager, beträgt die Lieferzeit durchschnittlich 2 Wochen. Verbindliche Aussagen über Lieferzeiten können wir jedoch nicht treffen.
Lieferauskünfte: Während der Lieferzeit können wir keine Nachfragen nach der Lieferzeit beantworten.

Ihre Adresse:

Firma: _____

Händlernummer: _____

PLZ Ort: _____

Ansprechpartner: _____

Telefon: _____

Ihre Bestellnummer: _____

_____

Datum Unterschrift

FAX BESTELLSCHEIN - Epson TM-U950

Wir bestellen hiermit verbindlich die unter 'Anzahl' angegebene Anzahl der betreffenden Ersatzteile.

TEIL	TEILENUMMER	BEZEICHNUNG	PREIS (€)	ANZAHL
(Fortsetzung von vorheriger Seite)				
423	**1017854**	BELT, SLIP PAPER FEED	2,39	_____
424	**1078892**	LEAD CARRIAGE PULLEY(F150205050)	0,66	_____
425	**1079011**	RIBBON FEED TRANSMISSION GEAR(F150353010)	0,87	_____
426	**1074214**	PLARETARY GEAR(F352709020)	0,78	_____
427	**1064091**	PRINT SHAFT HOLDER(C732211010)	0,21	_____
428	**1284618**	C.P.S-TITE(P4)SCREW,3X6,F/ZN-3C	nicht verfügbar	_____
429	**1074122**	C.P.B.(P). SCREW(B312104311)	0,12	_____
430	**1046606**	C.P.S.P.SCREW(B040552211)	0,07	_____
431	**1284238**	C.C.S-TITE SCREW,3X5,F/ZN-3C	nicht verfügbar	_____
432	**1003034**	C.B.SCREW	0,10	_____
433	**1283663**	E-RING,3,F/UC-3C	nicht verfügbar	_____
434	**1283661**	E-RING,2,F/UC-3C	nicht verfügbar	_____
435	**1017319**	PRINT HEAD, E, UNIT	41,65	_____
436	**1019057**	GUIDE, NOSE	0,66	_____
437	**1019731**	C.P.P-TITE SCREW	0,10	_____
438	**1028599**	PULLEY, SLIP TENSION	0,41	_____
501	**1017367**	PAPER GUIDE, LOWER	4,99	_____
502	**1017368**	GUIDE ROLLER	0,66	_____
503	**1017369**	SHAFT, GUIDE ROLLER	0,58	_____
504	**1078782**	SUB PAPER HLOD ROLLER(F150001050)	1,11	_____
505	**1078783**	SUB PAPER HOLD SPRING(F150001060)	0,33	_____
513	**1017819**	ROLLER, PAPER FEED, ASS'Y	6,72	_____
514	**1017820**	ROLLER, SUB PAPER FEED, ASS'Y	5,65	_____
515	**1017821**	PLATEN, ASS'Y	7,99	_____
516	**2012952**	DETECTOR, PAPER, J, SUB ASS'Y	2,80	_____
517	**2012953**	DETECTOR, PAPER, R, SUB ASS'Y	2,80	_____
518	**1017363**	HOLDER, PAPER DETECTOR	0,87	_____
519	**1017366**	PAPER GUIDE, UPPER	3,67	_____
520	**1017346**	SPRING, PLATEN	0,33	_____
521	**1017376**	COVER, PAPER FEED	2,80	_____
522	**1078943**	PAPER DETECTOR LEVER(F150259030)	1,44	_____
523	**1068400**	CRANK SHAFT HOLDER(F701225060)	0,21	_____
524	**1073971**	NYLON NUT(B080500111)	0,54	_____
525	**1002893**	C.B.SCREW	0,12	_____
526	**1282417**	E-RING,4,F/UC-3C	nicht verfügbar	_____
701	**1079056**	CUTTER FRAME SUB ASS'Y(F150503000)	3,21	_____
702	**1079061**	CUTTER DRIVE SHAFT SUB ASS'Y(F150504000)	2,72	_____
703	**1065122**	DRIVE SHAFT HOLDER(F201506030)	0,45	_____
704	**1065164**	REDUCTION GEAR A(F201504010)	0,54	_____
705	**1065165**	REDUCTION GEAR B(F201504020)	0,58	_____
706	**1065409**	AUXILIARY PLATE(F201504030)	0,29	_____
707	**1283657**	E-RING,1.5,F/UC-3C	nicht verfügbar	_____
708	**1079072**	CUTTER MOTOR MOUNT PLATE SUB ASS'Y(F150508000)	2,06	_____
709	**2013814**	MOTOR, CUTTER, SUB ASS'Y	18,62	_____
710	**1064524**	MOTOR GEAR(F201508020)	0,54	_____
711	**1065164**	REDUCTION GEAR A(F201504010)	0,54	_____
712	**1284545**	C.P.SCREW,2X3,F/ZN-3C	nicht verfügbar	_____
713	**1283657**	E-RING,1.5,F/UC-3C	nicht verfügbar	_____
714	**1017830**	FRAME, CUTTER BLADE RECEIVING, ASS'Y	8,45	_____
715	**1079062**	CUTTER SLIDER ASS'Y(F150505000)	5,07	_____
716	**1017372**	SHAFT, PAPER HOLD ROLLER	2,39	_____
717	**1079080**	PAPER HOLD ROLLER(F150510030)	1,19	_____
718	**1017375**	PAPER GUIDE, ASSIST	1,40	_____
719	**1004577**	C RING	0,10	_____
720	**1017832**	COVER, CUTTER BLADE RECEIVING, ASS'Y	4,74	_____

!! Produkt wird fortgesetzt auf der nächsten Seite -->

Ersatzteile - Schritt für Schritt!

1. Stellen Sie unbedingt sicher, dass Sie das genau passende Dokument zu Ihrem Gerät verwenden. Von vielen Geräten gibt es eine ganze Reihe ähnlicher Revisionen und Versionen. Die genaue Epson-Tpyenbezeichnung ist auf dem Seriennummern-Etikett des Geräte sowie auf der Explosionszeichnung vermerkt.

2. Suchen Sie anhand der Explosionszeichnungn die Legendennummern der benötigten Teile heraus (i.d.R. 3-stellig).WICHTIG: Teile ohne Preis sind nicht lieferbar!

3. Drucken Sie die zum Gerät gehördenden Ersatzteilliste aus und suchen Sie zu der dreistelligen Legendennummer die vollständige Epson-Ersatzteilnummer heraus. Tragen Sie die benötigte Menge bei 'Anzahl' ein.

4. Vermerken Sie Ihre Adressdaten im Feld unten rechts und senden Sie uns den Bestellbogen per Fax an: (06081) 600-500.

Bitte beachten Sie:

Die Rückgabe von Ersatzteilen ist grundsätzlich ausgeschlossen; dies gilt auch für Neuware.
Abnahmepflicht: Ihre Bestellung ist verbindlich. Einmal bestellte Ersatzteile müssen abgenommen werden - auch wenn hinterher nur Teile der Bestellung lieferbar sind. Eine Ersatzbestellung kann erst nach Verstreichen von 10 Wochen nach Bestelleingang storniert werden.
Bearbeitungsgebühr: Für jede Order berechnen wir eine Bearbeitungsgebühr von 15,- €.
Lieferzeit: Ist ein Teil nicht bei uns auf Lager, beträgt die Lieferzeit durchschnittlich 2 Wochen. Verbindliche Aussagen über Lieferzeiten können wir jedoch nicht treffen.
Lieferauskünfte: Während der Lieferzeit können wir keine Nachfragen nach der Lieferzeit beantworten.

Ihre Adresse:

Firma: _____

Händlernummer: _____

PLZ Ort: _____

Ansprechpartner: _____

Telefon: _____

Ihre Bestellnummer: _____

_____

Datum Unterschrift

FAX BESTELLSCHEIN - Epson TM-U950

Wir bestellen hiermit verbindlich die unter 'Anzahl' angegebene Anzahl der betreffenden Ersatzteile.

TEIL	TEILENUMMER	BEZEICHNUNG	PREIS (€)	ANZAHL
(Fortsetzung von vorheriger Seite)				
721	**1072551**	CONTACT HOLD SUB ASS'Y(F201507000)	1,90	_____
722	**2013815**	DETECTOR, SLIP PAPER EJECTION, SUB ASS'Y	8,65	_____
723	**1017362**	HOLDER, SLIP PAPER EJECTION DETECTOR	0,74	_____
724	**1079048**	CUTTER UNIT LOCK LEVER J(F150501130)	1,44	_____
725	**1079049**	CUTTER UNIT LOCK LEVER R(F150501140)	1,44	_____
726	**1017373**	LEVER, RELEASE, J	0,87	_____
727	**1017374**	LEVER, RELEASE, R	0,87	_____
728	**1079044**	PAPER HOLD SPRING(F150501040)	0,33	_____
729	**1079041**	SPARE PAPER GUIDE SPRING(F150501010)	0,41	_____
730	**1079045**	CUTTER BLADE(F150501050)	4,08	_____
731	**1074215**	LEAF SPRING(F352709040)	0,41	_____
732	**1079054**	PROTECTIVE TUBE(F150501190)	0,10	_____
733	**1018113**	TUBE, PROTECTIVE	0,10	_____
734	**2048695**	SHIELD TUBE(F201508030)	0,12	_____
735	**2012902**	LEAD WIRE, O	nicht verfügbar	_____
736	**2012903**	LEAD WIRE, P	nicht verfügbar	_____
737	**2012904**	LEAD WIRE, Q	nicht verfügbar	_____
738	**2012905**	LEAD WIRE, R	0,21	_____
739	**2012906**	LEAD WIRE, S	nicht verfügbar	_____
740	**1033208**	C.T.B.SCREW	0,07	_____
741	**1001804**	C.P.S. SCREW	0,21	_____
742	**1073188**	CUP SCREW S TIGHT (FLAT TYPE)(B300500211)	0,10	_____
743	**1284240**	C.C.S-TITE SCREW,3X6,F/ZN-3C	nicht verfügbar	_____
744	**1283663**	E-RING,3,F/UC-3C	nicht verfügbar	_____
901	**1017844**	COVER, CARRIAGE, ASS'Y	3,46	_____
902	**1017845**	COVER, HEAD, ASS'Y	5,40	_____
903	**1017847**	FRAME, PAPER TAKE UP, SUB ASS'Y	4,12	_____
904	**1078978**	PAPER TAKE-UP GEAR(F150303010)	0,95	_____
905	**1078979**	PAPER TAKE-UP SPRING(F150303020)	2,72	_____
906	**1078980**	PAPER TAKE-UP PULLEY(F150303030)	0,54	_____
907	**1283661**	E-RING,2,F/UC-3C	nicht verfügbar	_____
908	**2012438**	BOARD, CIRCUIT, ASS'Y	7,58	_____
909	**1017340**	FRAME, FRONT	4,12	_____
910	**1078851**	PAPER FEED SECOND REDUCTION GEAR(F150102020)	0,78	_____
911	**1078993**	PAPER TAKE-UP BELT(F150310010)	3,09	_____
912	**1015438**	PAPER ROLLING SHAFT	2,35	_____
913	**1078833**	PAPER PATH SPACER(F150019011)	1,40	_____
914	**1284238**	C.C.S-TITE SCREW,3X5,F/ZN-3C	nicht verfügbar	_____
915	**1283663**	E-RING,3,F/UC-3C	nicht verfügbar	_____
916	**2021708**	CONNECTOR, N.E. DETECTOR, J, ASS'Y	0,95	_____
917	**2021709**	CONNECTOR, N.E. DETECTOR, R, ASS'Y	0,95	_____
1	**5024719**	INDIVIDUAL BOX,TMU950	nicht verfügbar	_____
2	**5003335**	PAD ASS'Y,PRINTER	nicht verfügbar	_____
3	**5003353**	PLASTIC PROTECTIVE BAG,PRINTER	nicht verfügbar	_____
5	**5024718**	OUTER BOX,TMU950	nicht verfügbar	_____
6	**5004842**	PLASTIC PROTECTIVE BAG, ACCESSORY	nicht verfügbar	_____
61	**1080605**	GREASE G-15 (40GR)[B701500001]	8,69	_____
62	**1041883**	GREASE,G-48	16,15	_____
63	**1080597**	GREASE G-20 (40GR)(B702000001)	12,40	_____
64	**1080619**	GREASE G-36 (40GR)(B703600001)	9,31	_____
65	**1080593**	OIL O-2 (40GR)(B710200001)	1,48	_____

Ersatzteile - Schritt für Schritt!

1. Stellen Sie unbedingt sicher, dass Sie das genau passende Dokument zu Ihrem Gerät verwenden. Von vielen Geräten gibt es eine ganze Reihe ähnlicher Revisionen und Versionen. Die genaue Epson-Tpyenbezeichnung ist auf dem Seriennummern-Etikett des Geräte sowie auf der Explosionszeichnung vermerkt.

2. Suchen Sie anhand der Explosionszeichnungn die Legendennummern der benötigten Teile heraus (i.d.R. 3-stellig).WICHTIG: Teile ohne Preis sind nicht lieferbar!

3. Drucken Sie die zum Gerät gehördenden Ersatzteilliste aus und suchen Sie zu der dreistelligen Legendennummer die vollständige Epson-Ersatzteilnummer heraus. Tragen Sie die benötigte Menge bei 'Anzahl' ein.

4. Vermerken Sie Ihre Adressdaten im Feld unten rechts und senden Sie uns den Bestellbogen per Fax an: (06081) 600-500.

Bitte beachten Sie:

Die Rückgabe von Ersatzteilen ist grundsätzlich ausgeschlossen; dies gilt auch für Neuware.
Abnahmepflicht: Ihre Bestellung ist verbindlich. Einmal bestellte Ersatzteile müssen abgenommen werden - auch wenn hinterher nur Teile der Bestellung lieferbar sind. Eine Ersatzbestellung kann erst nach Verstreichen von 10 Wochen nach Bestelleingang storniert werden.
Bearbeitungsgebühr: Für jede Order berechnen wir eine Bearbeitungsgebühr von 15,- €.
Lieferzeit: Ist ein Teil nicht bei uns auf Lager, beträgt die Lieferzeit durchschnittlich 2 Wochen. Verbindliche Aussagen über Lieferzeiten können wir jedoch nicht treffen.
Lieferauskünfte: Während der Lieferzeit können wir keine Nachfragen nach der Lieferzeit beantworten.

Ihre Adresse:

Firma: _____

Händlernummer: _____

PLZ Ort: _____

Ansprechpartner: _____

Telefon: _____

Ihre Bestellnummer:

_____

Datum Unterschrift