EPSON TM-U295

Explosionszeichnungen, Ersatzteil-Verzeichnis, Preise

Vertraulich, nur für Wiederverkäufer! Stand 04/2005

© Jarltech Europe GmbH 2005

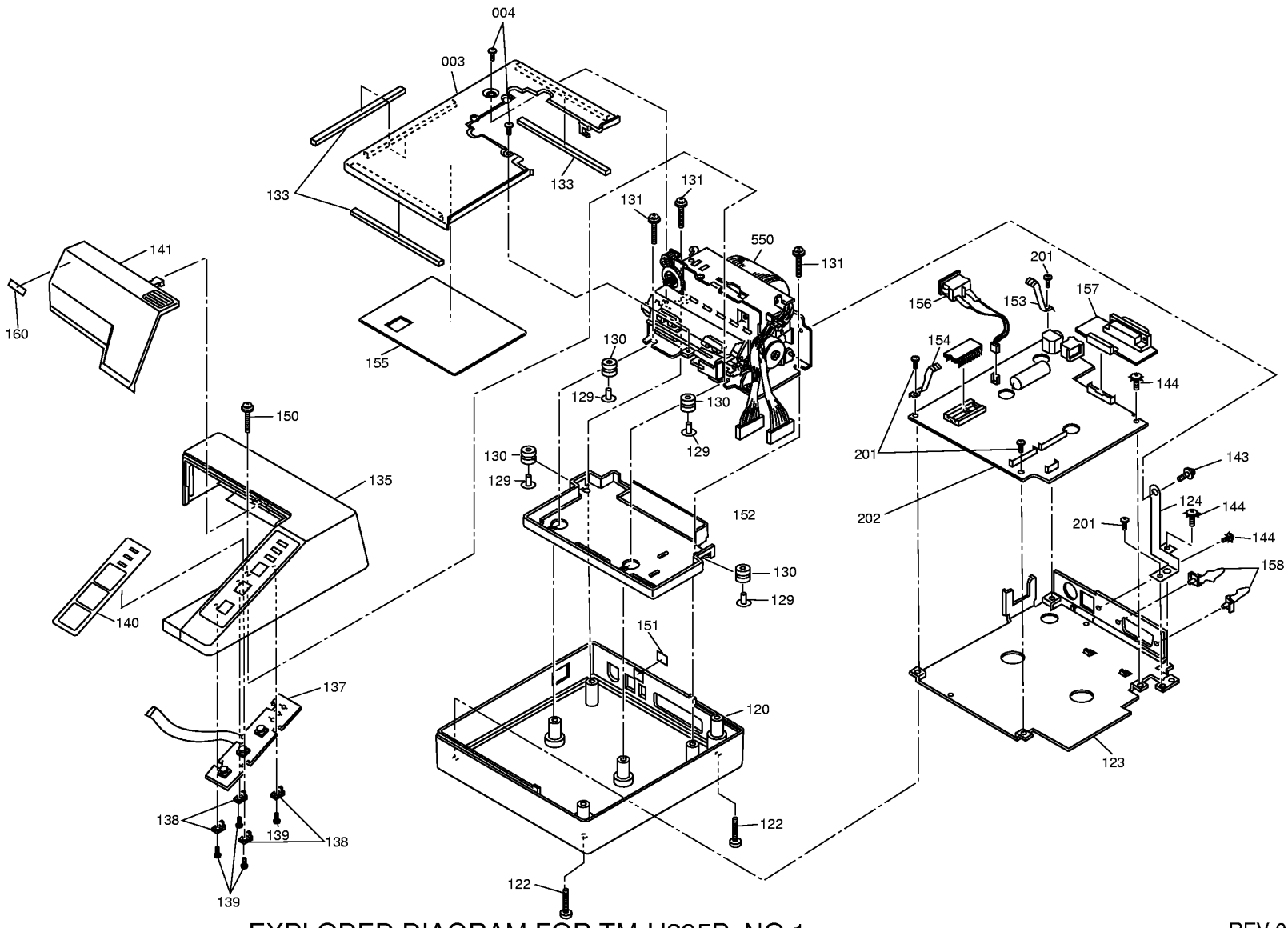

EXPLODED DIAGRAM FOR TM-U295P NO.1

REV.01

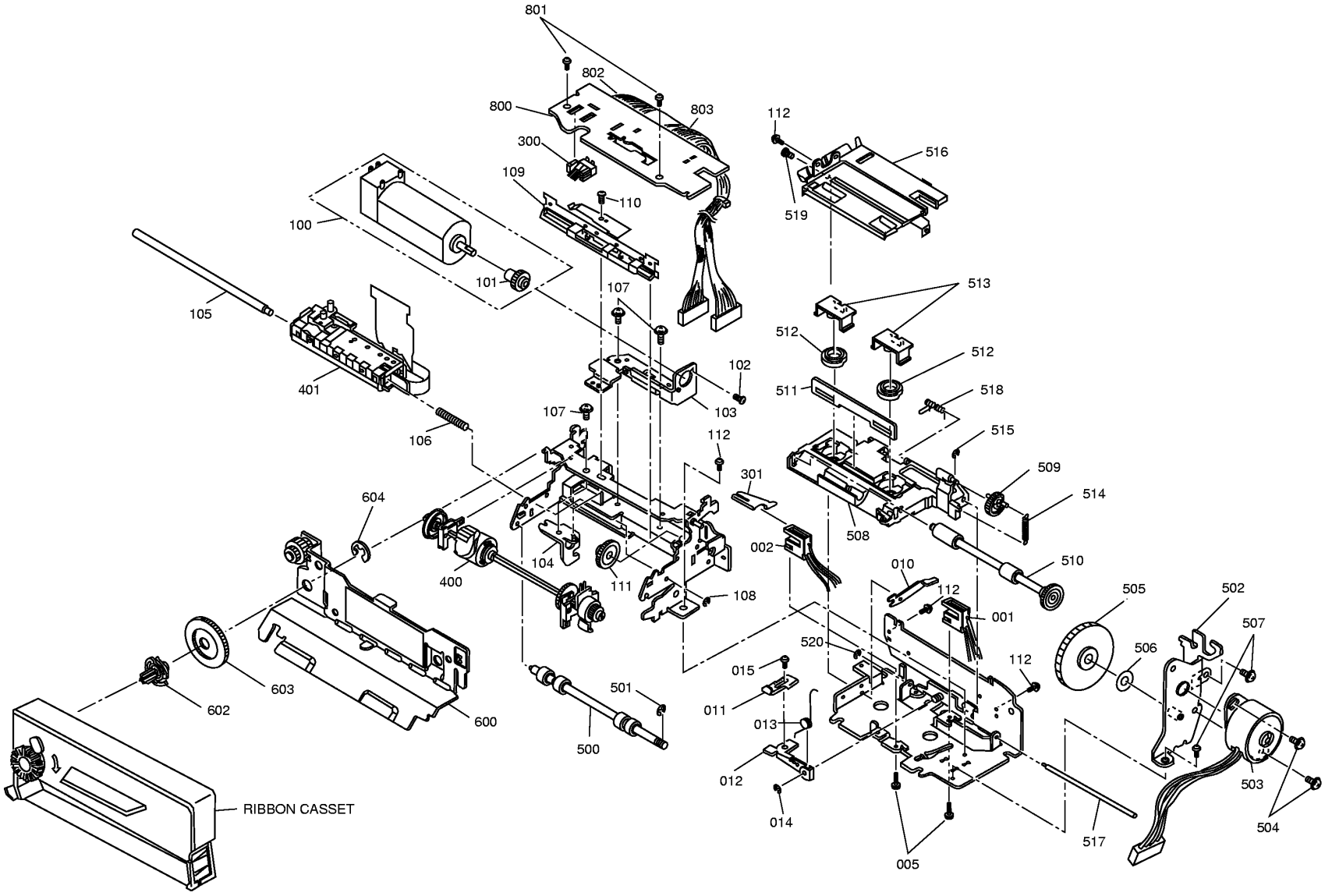

EXPLODED DIAGRAM FOR TM-U295P NO.2

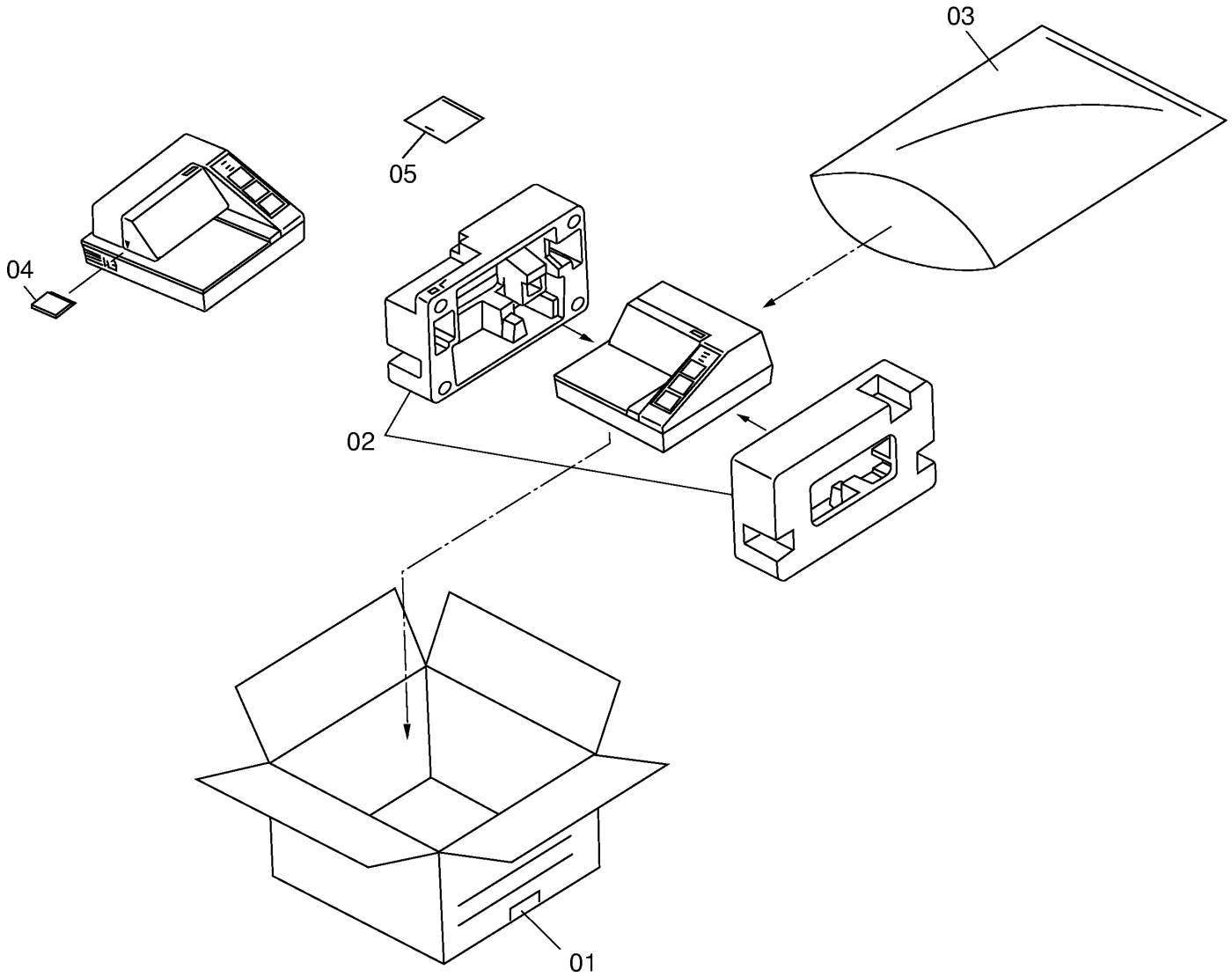

PACKING MATERIAL FOR TM-U295．U295P

FAX BESTELLSCHEIN - Epson TM-U295

Wir bestellen hiermit verbindlich die unter 'Anzahl' angegebene Anzahl der betreffenden Ersatzteile.

TEIL	TEILENUMMER	BEZEICHNUNG	PREIS (€)	ANZAHL
3	**1067480**	DOCUMENT TABLE(F250254020)	6,13	_____
120	**1024256**	CASE,LOWER SUB ASS'Y,AA	23,32	_____
122	**1284651**	C.P.T-B SCREW,3X25,F/ZN-3C	nicht verfügbar	_____
123	**1035025**	PLATE,BASE,AB	5,77	_____
124	**1027241**	GND PLATE,CA	nicht verfügbar	_____
129	**1024844**	SLEEVE	0,25	_____
130	**1021064**	SPACER,VIBRATION	0,54	_____
131	**1284252**	C.C.T-BT SCREW,3X20,F/ZN-3C	nicht verfügbar	_____
133	**1075110**	SPACER(Y541004002)	nicht verfügbar	_____
135	**1020304**	CASE,UPPER,G	19,49	_____
137	**2037778**	SWITCH CIRCUIT BOARD ASS'Y,B	8,90	_____
138	**1075106**	PANEL CIRCUIT BOARD HOLDER(Y541001001)	nicht verfügbar	_____
139	**1284123**	C.B.T-B SCREW,2.6X6,F/ZN-3C	nicht verfügbar	_____
140	**1015488**	SWITCH PANEL,D	4,08	_____
141	**1025160**	COVER,RIBBON CASSET,AA	4,45	_____
143	**1284242**	C.C.S-TITE SCREW,4X6,F/ZN-3C	nicht verfügbar	_____
144	**1074787**	C.P.S.(O)SCREW(B302404212)	0,21	_____
150	**1076130**	C.P.T.SCREW(B011401311)	0,21	_____
151	**1023411**	SEAL,CAUTION	0,21	_____
152	**1024261**	COVER,CIRCUIT BOARD	nicht verfügbar	_____
153	**1024262**	GND PLATE,AA	nicht verfügbar	_____
154	**1024263**	GND PLATE,BA	nicht verfügbar	_____
155	**1024349**	SHEET,INSULATION	nicht verfügbar	_____
156	**2014473**	POWER CABLE ASS'Y,B	3,46	_____
157	**2033791**	RS-232 I/F CIRCUIT BOARD ASS'Y,B	28,84	_____
158	**1082706**	HEXAGON LOCK SCREW	0,54	_____
158	**1082707**	HEXAGON LOCK SCREW	0,54	_____
160	**1262133**	LOGO PLATE,BA	0,49	_____
201	**1284654**	C.P.T-B SCREW,3X8,F/ZN-3C	nicht verfügbar	_____
550	**1024260**	MECHANISM ASS'Y	168,91	_____
200	**1035607**	CIRCUIT BOARD,PLATE ASS'Y,A	157,84	_____
202	**2024689**	MAIN CIRCUIT BOARD ASS'Y,B	157,84	_____
CN1	**2052985**	CONNECTOR(X600720201)	0,21	_____
CN2	**2017864**	CONNECTOR	nicht verfügbar	_____
CN3	**2023763**	CONNECTOR	nicht verfügbar	_____
CN4	**2024744**	CONNECTOR	nicht verfügbar	_____
CN5	**2006139**	CONNECTOR	4,94	_____
CN6	**2020083**	CONNECTOR(X602290600)	0,33	_____
CN7	**2005283**	CONNECTOR	nicht verfügbar	_____
CN8	**2017862**	CONNECTOR	nicht verfügbar	_____
DSW1	**2052868**	DIP SWITCH(X620401060)	7,62	_____
F1	**2017325**	FUSE,154002T	4,99	_____
Q1,Q2,Q5	**2054288**	TRANSISTOR(X312211409)	0,21	_____
Q11	**2015765**	P-CH FET	5,85	_____
Q13	**2010726**	TRANSISTOR	1,98	_____
Q14,Q15	**2006328**	NPN TRANSISTOR	0,21	_____
Q17	**2006328**	NPN TRANSISTOR	0,21	_____
Q18-Q20	**2054288**	TRANSISTOR(X312211409)	0,21	_____
Q21	**2012296**	NPN TRANSISTOR	0,33	_____
Q22,Q23	**2054288**	TRANSISTOR(X312211409)	0,21	_____
Q3,Q4,Q8	**2006328**	NPN TRANSISTOR	0,21	_____
Q33	**2054288**	TRANSISTOR(X312211409)	0,21	_____
Q34	**2006328**	NPN TRANSISTOR	0,21	_____
Q6	**2052216**	TRANSISTOR(X302369200)	1,77	_____
Q7	**2052249**	TRANSISTOR(X303158400)	2,43	_____

!! Produkt wird fortgesetzt auf der nächsten Seite -->

Ersatzteile - Schritt für Schritt!

1. Stellen Sie unbedingt sicher, dass Sie das genau passende Dokument zu Ihrem Gerät verwenden. Von vielen Geräten gibt es eine ganze Reihe ähnlicher Revisionen und Versionen. Die genaue Epson-Tpyenbezeichnung ist auf dem Seriennummern-Etikett des Geräte sowie auf der Explosionszeichnung vermerkt.

2. Suchen Sie anhand der Explosionszeichnungn die Legendennummern der benötigten Teile heraus (i.d.R. 3-stellig). WICHTIG: Teile ohne Preis sind nicht lieferbar!

3. Drucken Sie die zum Gerät gehördenden Ersatzteilliste aus und suchen Sie zu der dreistelligen Legendennummer die vollständige Epson-Ersatzteilnummer heraus. Tragen Sie die benötigte Menge bei 'Anzahl' ein.

4. Vermerken Sie Ihre Adressdaten im Feld unten rechts und senden Sie uns den Bestellbogen per Fax an: (06081) 600-500.

Bitte beachten Sie:

Die Rückgabe von Ersatzteilen ist grundsätzlich ausgeschlossen; dies gilt auch für Neuware.
Abnahmepflicht: Ihre Bestellung ist verbindlich. Einmal bestellte Ersatzteile müssen abgenommen werden - auch wenn hinterher nur Teile der Bestellung lieferbar sind. Eine Ersatzbestellung kann erst nach Verstreichen von 10 Wochen nach Bestelleingang storniert werden.
Bearbeitungsgebühr: Für jede Order berechnen wir eine Bearbeitungsgebühr von 15,- €.
Lieferzeit: Ist ein Teil nicht bei uns auf Lager, beträgt die Lieferzeit durchschnittlich 2 Wochen. Verbindliche Aussagen über Lieferzeiten können wir jedoch nicht treffen.
Lieferauskünfte: Während der Lieferzeit können wir keine Nachfragen nach der Lieferzeit beantworten.

Ihre Adresse:

Firma: _____

Händlernummer: _____

PLZ Ort: _____

Ansprechpartner: _____

Telefon: _____

Ihre Bestellnummer: _____

_____

Datum Unterschrift

FAX BESTELLSCHEIN - Epson TM-U295

Wir bestellen hiermit verbindlich die unter 'Anzahl' angegebene Anzahl der betreffenden Ersatzteile.

TEIL	TEILENUMMER	BEZEICHNUNG	PREIS (€)	ANZAHL
(Fortsetzung von vorheriger Seite)				
Q9,Q10,Q16	**2054288**	TRANSISTOR(X312211409)	0,21	_____
QM1-QM4	**2052098**	TRANSISTOR ARRAY(X440758000)	4,24	_____
U1	**2014222**	VOLTAGE REGULATOR	1,98	_____
U10	**2031662**	TTL-IC(X422350079)	2,06	_____
U11	**2031662**	TTL-IC(X422350079)	2,06	_____
U12	**2000528**	TTL IC	3,05	_____
U13	**2050720**	TTL-IC(X422350009)	0,78	_____
U14	**2022356**	VOLTAGE REGULATOR IC	3,58	_____
U2	**2014216**	SWITCHING REGULATOR	1,98	_____
U3	**2050727**	TTL-IC(X422350089)	nicht verfügbar	_____
U4	**2030634**	P-ROM	23,99	_____
U5	**2023959**	SRAM	nicht verfügbar	_____
U6	**2052874**	CMOS IC,TC74HC373AF(X462737306)	4,24	_____
U7	**2003700**	RESET IC	1,36	_____
U8	**2050568**	MICROCONTROLLER,(X400078101)	18,05	_____
U9	**2020307**	IC	2,39	_____
X1	**2052971**	CERAMIC OSCILLATOR(X504003300)	1,36	_____
1	**1067270**	TOF DETECTOR ASS'Y(F250151000)	0,99	_____
2	**1067212**	BOF DETECTOR ASS'Y(F250152000)	0,99	_____
4	**1073827**	C.B.S-TITE,2.5X5(B010902211)	0,10	_____
5	**1071389**	C.P.S.SCREW(B030103311)	0,07	_____
10	**1067442**	STOPPER GUIDE LEVER(F250266010)	0,70	_____
11	**1067585**	FORM STOPPER(F250266020)	0,70	_____
12	**1067444**	STOPPER ACTUATE LEVER(F250266030)	1,15	_____
13	**1067516**	FORM STOPPER SPRING(F250266040)	0,16	_____
14	**1283662**	E-RING,2.3,F/UC-3C	nicht verfügbar	_____
15	**1072812**	CUP SCREW(B040301311)	0,07	_____
100	**1067606**	MOTOR ASS'Y(F250051000)	23,27	_____
101	**1067610**	MOTOR GEAR(F250051020)	0,37	_____
102	**1071110**	C.B.SCREW,2X3,F/ZN(B010309411)	0,07	_____
103	**1067613**	MOTOR MOUNT PLATE(F250002010)	0,78	_____
104	**1067820**	SHAFT HOLDER GUIDE(F250002020)	0,45	_____
105	**1067333**	GUIDE SHAFT(F250002030)	0,66	_____
106	**1065355**	RETURN SUPPORT SPRING(F230004030)	0,21	_____
107	**1284227**	C.C.S-TITE SCREW,2.5X5,F/ZN-3C	nicht verfügbar	_____
108	**1283658**	E-RING,1.5,F/ZN-3C	nicht verfügbar	_____
109	**1067375**	CARRIAGE SPRING(F250003000)	2,60	_____
110	**1071110**	C.B.SCREW,2X3,F/ZN(B010309411)	0,07	_____
111	**1067834**	INTERMITTENT GEAR(F250101010)	0,54	_____
112	**1284227**	C.C.S-TITE SCREW,2.5X5,F/ZN-3C	nicht verfügbar	_____
300	**1064594**	R DETECTOR ASS'Y(F230003000)	2,31	_____
301	**1067210**	BOF COVER(F250153020)	0,37	_____
400	**1067879**	CARRIER DRIVE CAM SHAFT ASS'Y(F250201000)	16,03	_____
401	**1064765**	DOT HEAD UNIT H(F230727000)	38,52	_____
500	**1067780**	PAPER HOLD ROLLER ASS'Y(F250251000)	3,17	_____
501	**1283661**	E-RING,2,F/UC-3C	nicht verfügbar	_____
502	**1067803**	PAPER FEED MOTOR MOUNT PLATE SUB ASS'Y(F250253000)	1,32	_____
503	**2049313**	PAPER FEED MOTOR B(F250252021)	24,02	_____
504	**1073188**	CUP SCREW S TIGHT (FLAT TYPE)(B300500211)	0,10	_____
505	**1067818**	PAPER FEED TRANSMISSION GEAR(F250254010)	0,58	_____
506	**1074007**	LEAF SPRING(B101250590)	0,10	_____
507	**1284227**	C.C.S-TITE SCREW,2.5X5,F/ZN-3C	nicht verfügbar	_____
508	**1067771**	PAPER HOLD LEVER SUB ASS'Y(F250262000)	5,09	_____
509	**1067668**	RELEASE CAM SUB ASS'Y(F250263000)	1,24	_____
510	**1067807**	PAPER FEED ROLLER SUB ASS'Y(F250264000)	3,58	_____

!! Produkt wird fortgesetzt auf der nächsten Seite -->

Ersatzteile - Schritt für Schritt!

1. Stellen Sie unbedingt sicher, dass Sie das genau passende Dokument zu Ihrem Gerät verwenden. Von vielen Geräten gibt es eine ganze Reihe ähnlicher Revisionen und Versionen. Die genaue Epson-Tpyenbezeichnung ist auf dem Seriennummern-Etikett des Geräte sowie auf der Explosionszeichnung vermerkt.

2. Suchen Sie anhand der Explosionszeichnungn die Legendennummern der benötigten Teile heraus (i.d.R. 3-stellig).WICHTIG: Teile ohne Preis sind nicht lieferbar!

3. Drucken Sie die zum Gerät gehördenden Ersatzteilliste aus und suchen Sie zu der dreistelligen Legendennummer die vollständige Epson-Ersatzteilnummer heraus. Tragen Sie die benötigte Menge bei 'Anzahl' ein.

4. Vermerken Sie Ihre Adressdaten im Feld unten rechts und senden Sie uns den Bestellbogen per Fax an: (06081) 600-500.

Bitte beachten Sie:

Die Rückgabe von Ersatzteilen ist grundsätzlich ausgeschlossen; dies gilt auch für Neuware.
Abnahmepflicht: Ihre Bestellung ist verbindlich. Einmal bestellte Ersatzteile müssen abgenommen werden - auch wenn hinterher nur Teile der Bestellung lieferbar sind. Eine Ersatzbestellung kann erst nach Verstreichen von 10 Wochen nach Bestelleingang storniert werden.
Bearbeitungsgebühr: Für jede Order berechnen wir eine Bearbeitungsgebühr von 15,- €.
Lieferzeit: Ist ein Teil nicht bei uns auf Lager, beträgt die Lieferzeit durchschnittlich 2 Wochen. Verbindliche Aussagen über Lieferzeiten können wir jedoch nicht treffen.
Lieferauskünfte: Während der Lieferzeit können wir keine Nachfragen nach der Lieferzeit beantworten.

Ihre Adresse:

Firma: _____

Händlernummer: _____

PLZ Ort: _____

Ansprechpartner: _____

Telefon: _____

Ihre Bestellnummer: _____

_____

Datum Unterschrift

FAX BESTELLSCHEIN - Epson TM-U295

Wir bestellen hiermit verbindlich die unter 'Anzahl' angegebene Anzahl der betreffenden Ersatzteile.

TEIL	TEILENUMMER	BEZEICHNUNG	PREIS (€)	ANZAHL
(Fortsetzung von vorheriger Seite)				
511	**1067520**	PLATEN(F250261010)	0,99	_____
512	**1067537**	PLATEN ADJUSTMENT ROLLER(F250261020)	0,58	_____
513	**1067538**	PLATEN ADJUSTMENT ROLLER HOLDER(F250261030)	0,70	_____
514	**1067670**	RELEASE CAM SPRING(F250261040)	0,16	_____
515	**1283658**	E-RING,1.5,F/ZN-3C	nicht verfügbar	_____
516	**1067752**	PAPER GUIDE SUB ASS'Y(F250265001)	2,88	_____
517	**1067776**	PAPER HOLD LEVER SHAFT(F250260020)	0,58	_____
518	**1067775**	PAPER HOLD LEVER SPRING(F250260030)	0,70	_____
519	**1073827**	C.B.S-TITE,2.5X5(B010902211)	0,10	_____
520	**1283658**	E-RING,1.5,F/ZN-3C	nicht verfügbar	_____
600	**1067658**	RIBBON FRAME SUB ASS'Y(F250352001)	2,43	_____
602	**1064958**	RIBBON ROLLING SHAFT(F230001030)	0,58	_____
603	**1064962**	RIBBON GEAR(F230001040)	0,54	_____
604	**1282417**	E-RING,4,F/UC-3C	nicht verfügbar	_____
800	**2048963**	CIRCUIT BOARD B(F250606010)	3,13	_____
801	**1284227**	C.C.S-TITE SCREW,2.5X5,F/ZN-3C	nicht verfügbar	_____
802	**2049188**	CABLE A(F250606020)	4,82	_____
803	**2049189**	CABLE B(F250606030)	5,03	_____
1	**5004312**	INDIVIDUAL CARTON BOX	nicht verfügbar	_____
2	**5011930**	PAD ASS'Y,PRINTER(Y541933001)	nicht verfügbar	_____
3	**5011920**	PLASTIC PROTECTIVE BAG(X680064010)	nicht verfügbar	_____
4	**5011931**	DAMPER(Y541933002)	nicht verfügbar	_____
5	**5004017**	PLASTIC PROTECTIVE BAG,ACCESSORY	nicht verfügbar	_____

Ersatzteile - Schritt für Schritt!

1. Stellen Sie unbedingt sicher, dass Sie das genau passende Dokument zu Ihrem Gerät verwenden. Von vielen Geräten gibt es eine ganze Reihe ähnlicher Revisionen und Versionen. Die genaue Epson-Tpyenbezeichnung ist auf dem Seriennummern-Etikett des Geräte sowie auf der Explosionszeichnung vermerkt.

2. Suchen Sie anhand der Explosionszeichnungn die Legendennummern der benötigten Teile heraus (i.d.R. 3-stellig).WICHTIG: Teile ohne Preis sind nicht lieferbar!

3. Drucken Sie die zum Gerät gehördenden Ersatzteilliste aus und suchen Sie zu der dreistelligen Legendennummer die vollständige Epson-Ersatzteilnummer heraus. Tragen Sie die benötigte Menge bei 'Anzahl' ein.

4. Vermerken Sie Ihre Adressdaten im Feld unten rechts und senden Sie uns den Bestellbogen per Fax an: (06081) 600-500.

Bitte beachten Sie:

Die Rückgabe von Ersatzteilen ist grundsätzlich ausgeschlossen; dies gilt auch für Neuware.
Abnahmepflicht: Ihre Bestellung ist verbindlich. Einmal bestellte Ersatzteile müssen abgenommen werden - auch wenn hinterher nur Teile der Bestellung lieferbar sind. Eine Ersatzbestellung kann erst nach Verstreichen von 10 Wochen nach Bestelleingang storniert werden.
Bearbeitungsgebühr: Für jede Order berechnen wir eine Bearbeitungsgebühr von 15,- €.
Lieferzeit: Ist ein Teil nicht bei uns auf Lager, beträgt die Lieferzeit durchschnittlich 2 Wochen. Verbindliche Aussagen über Lieferzeiten können wir jedoch nicht treffen.
Lieferauskünfte: Während der Lieferzeit können wir keine Nachfragen nach der Lieferzeit beantworten.

Ihre Adresse:

Firma: _____

Händlernummer: _____

PLZ Ort: _____

Ansprechpartner: _____

Telefon: _____

Ihre Bestellnummer:

_____

Datum Unterschrift