EPSON TM-U220D

Explosionszeichnungen, Ersatzteil-Verzeichnis, Preise

Vertraulich, nur für Wiederverkäufer! Stand 04/2005

© Jarltech Europe GmbH 2005

TM-U220D (002)

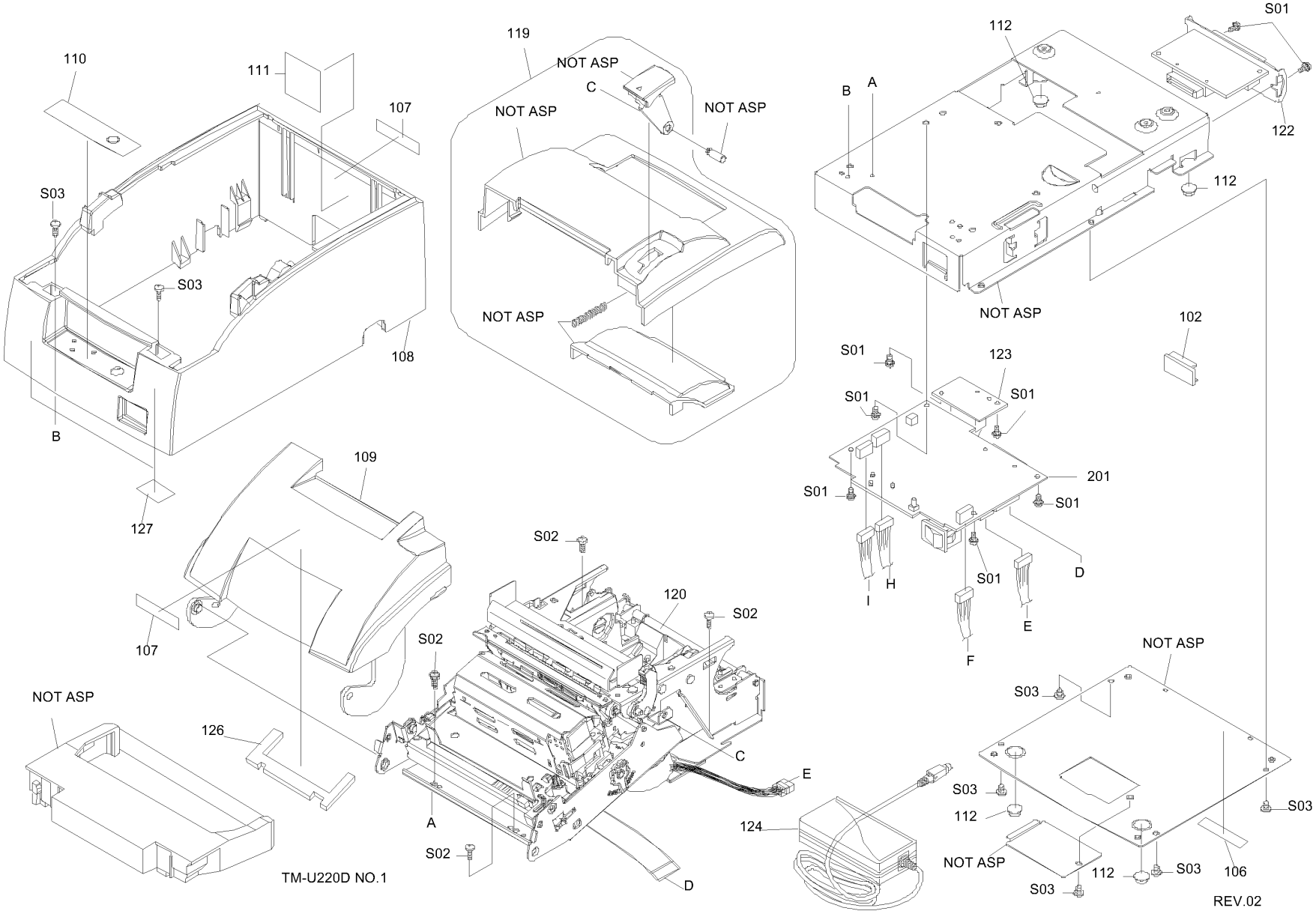

110
111
107
S03
S03
108
B
127
119
NOT ASP
C
NOT ASP
NOT ASP
NOT ASP
112
S01
B
A
122
112
NOT ASP
102
S01
123
S01
S01
201
S01
S01
D
S01
H
I
E
F
109
107
S02
120
S02
S02
NOT ASP
126
C
E
A
S02
D
124
NOT ASP
S03
S03
112
NOT ASP
112
S03
S03
106
S03
TM-U220D NO.1
REV.02

TM-U220D (002)

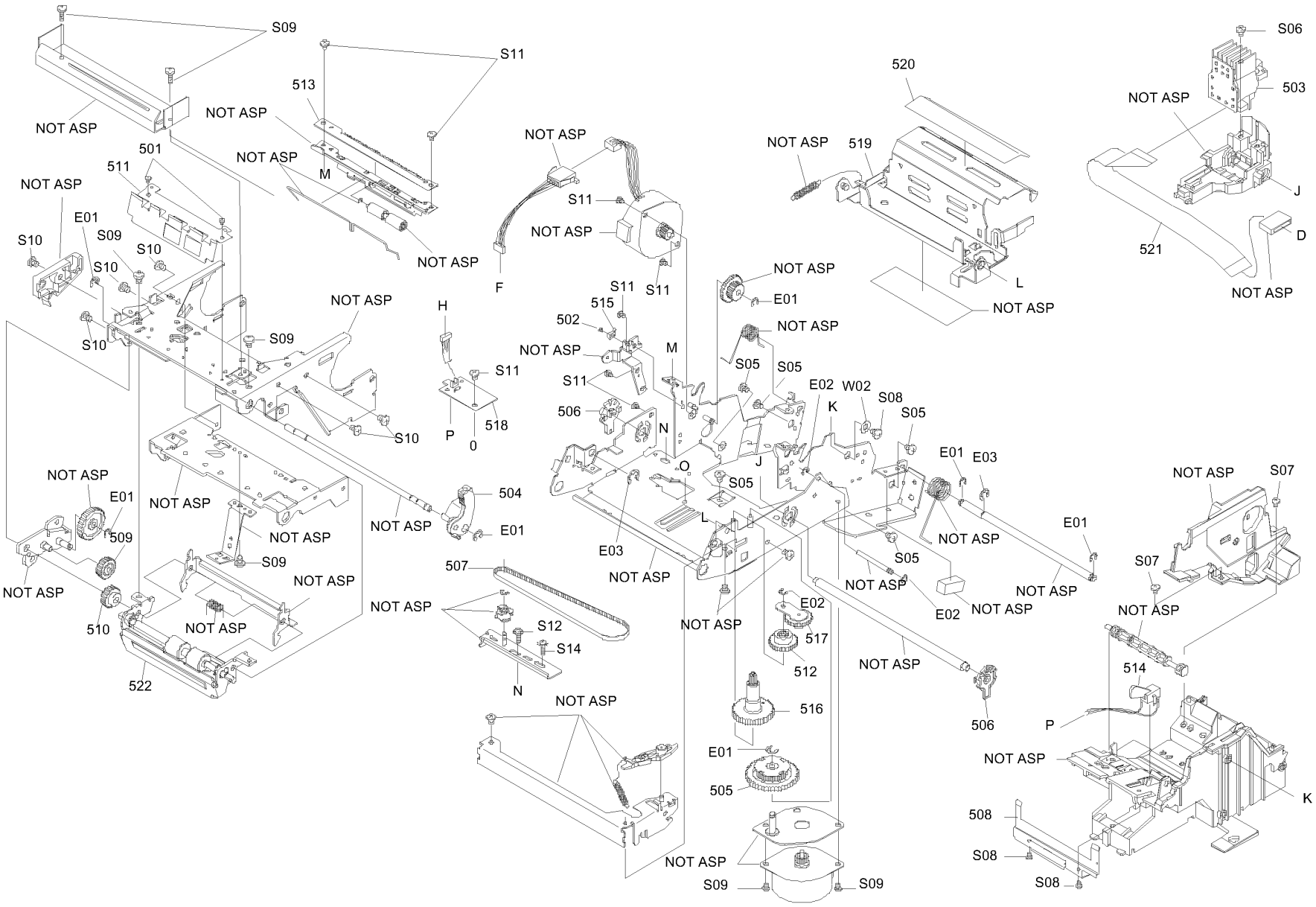

TM-U220D NO.2

REV.02

FAX BESTELLSCHEIN - Epson TM-U220D

Wir bestellen hiermit verbindlich die unter 'Anzahl' angegebene Anzahl der betreffenden Ersatzteile.

TEIL	TEILENUMMER	BEZEICHNUNG	PREIS (€)	ANZAHL
102	**1038983**	COVER,POWER SWITCH,BA	0,70	_____
106	**1061077**	SEAL,CAUTION,C	0,29	_____
107	**1262133**	LOGO PLATE,BA	0,49	_____
108	**1235775**	CASE,TOP,BA	7,66	_____
109	**1235779**	COVER,RIBBON,DA	3,05	_____
110	**1235786**	SWITCH PANEL,AA	2,31	_____
111	**1235788**	LABEL,OPERATION,B	0,29	_____
112	**1235865**	RUBBER FOOT	0,37	_____
119	**1250879**	COVER,ROLL PAPER ASS'Y,BA	4,99	_____
120	**1259954**	MECHANISM ASS'Y,DA	130,94	_____
122	**2033907**	RS-232 I/F CIRCUIT BOARD UNIT,BB	54,89	_____
123	**2081775**	SUB CIRCUIT BOARD UNIT,AA	7,09	_____
124	**2081786**	AC ADAPTER,C	45,86	_____
126	**1263656**	SHEET,FRONT	2,27	_____
127	**1264536**	SHEET,SPACER	0,07	_____
141	**1276456**	RUBBER FOOT,B	0,37	_____
S01	**1284608**	C.P.S-TITE(O)SCREW,3X6,F/ZN-3C	nicht verfügbar	_____
S02	**1284069**	C.B.S-TITE SCREW,3X5,F/ZN-3C	nicht verfügbar	_____
S03	**1282370**	C.B.S-TITE SCREW,3X6,F/ZN-3C	nicht verfügbar	_____
201	**2087037**	MAIN CIRCUIT BOARD UNIT,AKA	92,81	_____
F1	**2083034**	FUSE	0,62	_____
F4	**2077161**	FUSE	0,45	_____
LED1	**2015100**	LED	0,33	_____
LED2	**2015100**	LED	0,33	_____
LED3	**2015099**	LED	0,33	_____
QM22	**2052098**	TRANSISTOR ARRAY(X440758000)	4,24	_____
QM23	**2052098**	TRANSISTOR ARRAY(X440758000)	4,24	_____
QM24	**2052098**	TRANSISTOR ARRAY(X440758000)	4,24	_____
SW1	**2083028**	PADDLE ROCKER SWITCH	2,68	_____
U1	**2083052**	MPU(MICRO PROCESSING UNIT)	22,33	_____
U8	**2048187**	MOTER DRIVER IC	7,17	_____
501	**1051986**	SCREW,MANUAL CUTTER	0,07	_____
502	**1051988**	SCREW,SWITCH,1	0,07	_____
503	**1235228**	PRINT HEAD UNIT AD	22,17	_____
504	**1235666**	LEVER,PLATEN RELEASE	0,25	_____
505	**1235686**	PULLEY,BELT DRIVE	0,41	_____
506	**1235688**	SHAFT HOLDER,ADJUSTMENT ROLLER	0,10	_____
507	**1235694**	CARRIAGE BELT	2,72	_____
508	**1235707**	PLATE,PAPER HOLD	0,49	_____
509	**1235713**	GEAR,PAPER FEED MIDDLE	3,05	_____
510	**1235716**	GEAR,PAPER FEED MIDDLE,B	3,01	_____
511	**1235718**	PLATE,PAPER FEED ROLLER,B	0,58	_____
512	**1235724**	GEAR,RIBBON MIDDLE	0,29	_____
513	**1235733**	MANUAL CUTTER	0,91	_____
514	**1235940**	PAPER END ASS'Y	1,11	_____
515	**1235946**	COVER OPEN ASS'Y	1,11	_____
516	**1235949**	GEAR RIBBON TAKE-UP SUB ASS'Y	0,70	_____
517	**1235950**	PLATE,RIBBON DRIVE SUB ASS'Y	0,66	_____
518	**1235951**	HP BOARD ASS'Y	2,18	_____
519	**1235967**	FRAME RIBBON ASS'Y	3,83	_____
520	**1236583**	LABEL,OPERATION,C	0,54	_____
521	**2081600**	FFC,HEAD	1,15	_____
522	**1235957**	PLATEN ASS'Y,1	11,50	_____
E01	**1283663**	E-RING,3,F/UC-3C	nicht verfügbar	_____
E02	**1283662**	E-RING,2.3,F/UC-3C	nicht verfügbar	_____

!! Produkt wird fortgesetzt auf der nächsten Seite -->

Ersatzteile - Schritt für Schritt!

1. Stellen Sie unbedingt sicher, dass Sie das genau passende Dokument zu Ihrem Gerät verwenden. Von vielen Geräten gibt es eine ganze Reihe ähnlicher Revisionen und Versionen. Die genaue Epson-Tpyenbezeichnung ist auf dem Seriennummern-Etikett des Geräte sowie auf der Explosionszeichnung vermerkt.

2. Suchen Sie anhand der Explosionszeichnungn die Legendennummern der benötigten Teile heraus (i.d.R. 3-stellig). WICHTIG: Teile ohne Preis sind nicht lieferbar!

3. Drucken Sie die zum Gerät gehördenden Ersatzteilliste aus und suchen Sie zu der dreistelligen Legendennummer die vollständige Epson-Ersatzteilnummer heraus. Tragen Sie die benötigte Menge bei 'Anzahl' ein.

4. Vermerken Sie Ihre Adressdaten im Feld unten rechts und senden Sie uns den Bestellbogen per Fax an: (06081) 600-500.

Bitte beachten Sie:

Die Rückgabe von Ersatzteilen ist grundsätzlich ausgeschlossen; dies gilt auch für Neuware.
Abnahmepflicht: Ihre Bestellung ist verbindlich. Einmal bestellte Ersatzteile müssen abgenommen werden - auch wenn hinterher nur Teile der Bestellung lieferbar sind. Eine Ersatzbestellung kann erst nach Verstreichen von 10 Wochen nach Bestelleingang storniert werden.
Bearbeitungsgebühr: Für jede Order berechnen wir eine Bearbeitungsgebühr von 15,- €.
Lieferzeit: Ist ein Teil nicht bei uns auf Lager, beträgt die Lieferzeit durchschnittlich 2 Wochen. Verbindliche Aussagen über Lieferzeiten können wir jedoch nicht treffen.
Lieferauskünfte: Während der Lieferzeit können wir keine Nachfragen nach der Lieferzeit beantworten.

Ihre Adresse:

Firma: _____

Händlernummer: _____

PLZ Ort: _____

Ansprechpartner: _____

Telefon: _____

Ihre Bestellnummer: _____

_____

Datum Unterschrift

FAX BESTELLSCHEIN - Epson TM-U220D

Wir bestellen hiermit verbindlich die unter 'Anzahl' angegebene Anzahl der betreffenden Ersatzteile.

TEIL	TEILENUMMER	BEZEICHNUNG	PREIS (€)	ANZAHL
(Fortsetzung von vorheriger Seite)				
E03	**1282417**	E-RING,4,F/UC-3C	nicht verfügbar	_____
S05	**1282410**	C.B.P-TITE SCREW,3X8,F/ZN-3C	0,09	_____
S06	**1284492**	C.P.P-TITE SCREW,3X10,F/ZN-3C	nicht verfügbar	_____
S07	**1282378**	C.B.P-TITE SCREW,3X10,F/ZN-3C	0,09	_____
S08	**1282377**	C.B.P-TITE SCREW,3X6,F/ZN-3C	0,09	_____
S09	**1284067**	C.B.S-TITE SCREW,3X4,F/ZN-3C	nicht verfügbar	_____
S10	**1282370**	C.B.S-TITE SCREW,3X6,F/ZN-3C	nicht verfügbar	_____
S11	**1284069**	C.B.S-TITE SCREW,3X5,F/ZN-3C	nicht verfügbar	_____
S12	**1074022**	C.P.S.P.S. SCREW(B302604311)	0,10	_____
S14	**1284608**	C.P.S-TITE(O)SCREW,3X6,F/ZN-3C	nicht verfügbar	_____
W02	**1074091**	PLANE WASHER(B100157612)	0,07	_____
1	**5004017**	PLASTIC PROTECTIVE BAG,ACCESSORY	nicht verfügbar	_____
2	**5007725**	BAG,LAMINATE,400X500X0.5T	nicht verfügbar	_____
3	**5020559**	OUTER BOX,TMT88II	nicht verfügbar	_____
4	**5030743**	INDIVIDUAL BOX,TMU220	nicht verfügbar	_____
5	**5030744**	PAD SET,TMU220	nicht verfügbar	_____
6	**5031397**	CORRUGATED PAD,TMU220	nicht verfügbar	_____
51	**1080605**	GREASE G-15 (40GR)[B701500001]	8,69	_____
52	**1080619**	GREASE G-36 (40GR)(B703600001)	9,31	_____
53	**1027765**	OIL O-10(40GR)	22,83	_____
54	**1213123**	TENSION GAUGE 2000CN	115,98	_____
55	**1080566**	THICKNESS GAUGE(B776700201)	8,82	_____
56	**1080567**	THICKNESS GAUGE(B776700301)	8,82	_____
57	**1080568**	THICKNESS GAUGE[B776700401]	8,82	_____

Ersatzteile - Schritt für Schritt!

1. Stellen Sie unbedingt sicher, dass Sie das genau passende Dokument zu Ihrem Gerät verwenden. Von vielen Geräten gibt es eine ganze Reihe ähnlicher Revisionen und Versionen. Die genaue Epson-Tpyenbezeichnung ist auf dem Seriennummern-Etikett des Geräte sowie auf der Explosionszeichnung vermerkt.

2. Suchen Sie anhand der Explosionszeichnungn die Legendennummern der benötigten Teile heraus (i.d.R. 3-stellig).WICHTIG: Teile ohne Preis sind nicht lieferbar!

3. Drucken Sie die zum Gerät gehördenden Ersatzteilliste aus und suchen Sie zu der dreistelligen Legendennummer die vollständige Epson-Ersatzteilnummer heraus. Tragen Sie die benötigte Menge bei 'Anzahl' ein.

4. Vermerken Sie Ihre Adressdaten im Feld unten rechts und senden Sie uns den Bestellbogen per Fax an: (06081) 600-500.

Bitte beachten Sie:

Die Rückgabe von Ersatzteilen ist grundsätzlich ausgeschlossen; dies gilt auch für Neuware.
Abnahmepflicht: Ihre Bestellung ist verbindlich. Einmal bestellte Ersatzteile müssen abgenommen werden - auch wenn hinterher nur Teile der Bestellung lieferbar sind. Eine Ersatzbestellung kann erst nach Verstreichen von 10 Wochen nach Bestelleingang storniert werden.
Bearbeitungsgebühr: Für jede Order berechnen wir eine Bearbeitungsgebühr von 15,- €.
Lieferzeit: Ist ein Teil nicht bei uns auf Lager, beträgt die Lieferzeit durchschnittlich 2 Wochen. Verbindliche Aussagen über Lieferzeiten können wir jedoch nicht treffen.
Lieferauskünfte: Während der Lieferzeit können wir keine Nachfragen nach der Lieferzeit beantworten.

Ihre Adresse:

Firma: _____

Händlernummer: _____

PLZ Ort: _____

Ansprechpartner: _____

Telefon: _____

Ihre Bestellnummer:

_____

Datum Unterschrift