EPSON TM-J7100

Explosionszeichnungen, Ersatzteil-Verzeichnis, Preise

Vertraulich, nur für Wiederverkäufer! Stand 04/2005

© Jarltech Europe GmbH 2005

TM-J7000 (011)

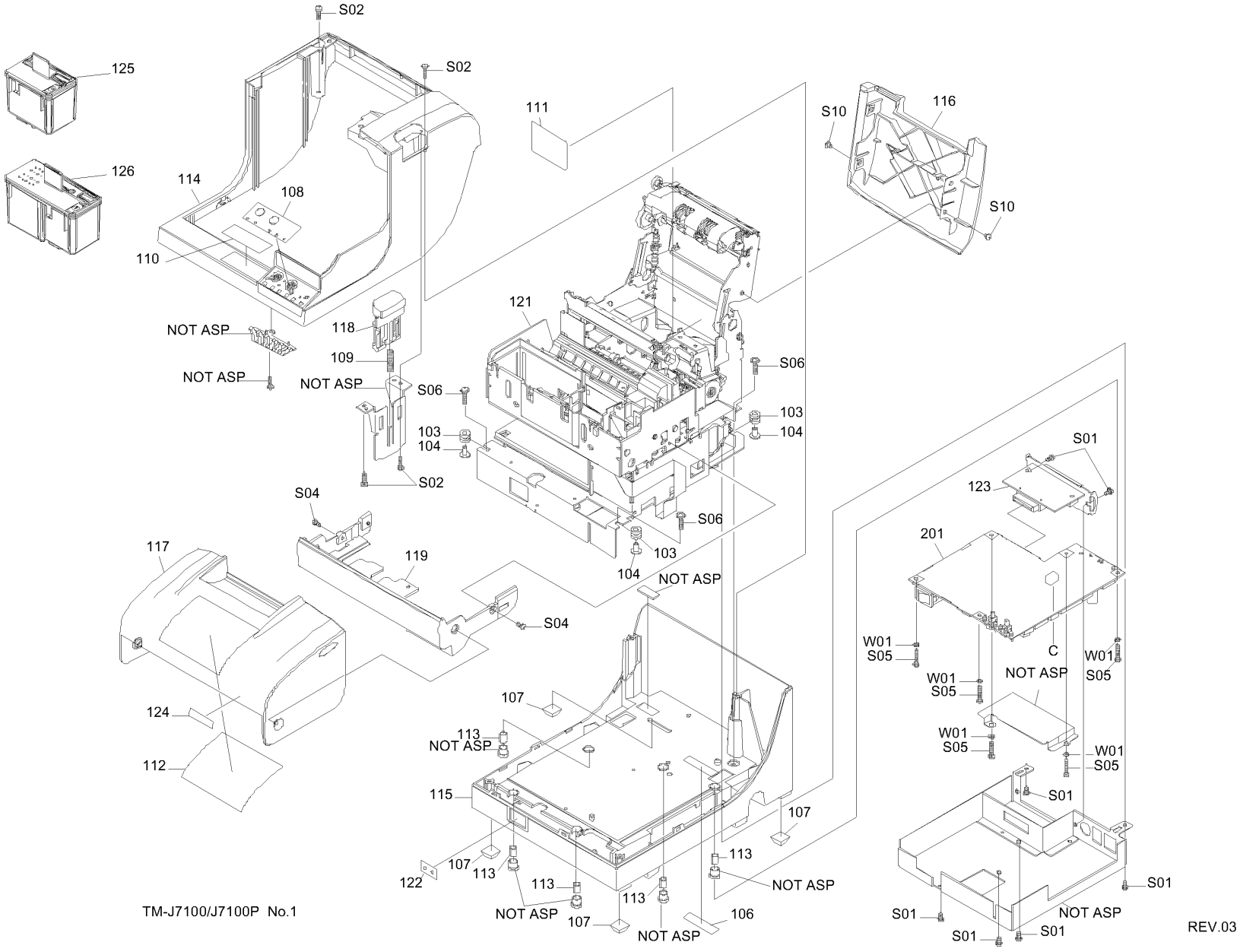
S02
S02
125
126
114
108
110
111
S10
116
S10
121
NOT ASP
118
109
NOT ASP
NOT ASP
S06
S06
103
104
103
104
S02
S04
S06
103
104
117
119
NOT ASP
S04
124
112
107
113
NOT ASP
115
107
113
NOT ASP
122
107
113
113
NOT ASP
107
113
NOT ASP
106
NOT ASP
S01
123
201
W01
S05
C
W01
S05
NOT ASP
W01
S05
W01
S05
W01
S05
S01
S01
S01
NOT ASP
S01
S01
S01
TM-J7100/J7100P No.1
REV.03

TM-J7000 (011)

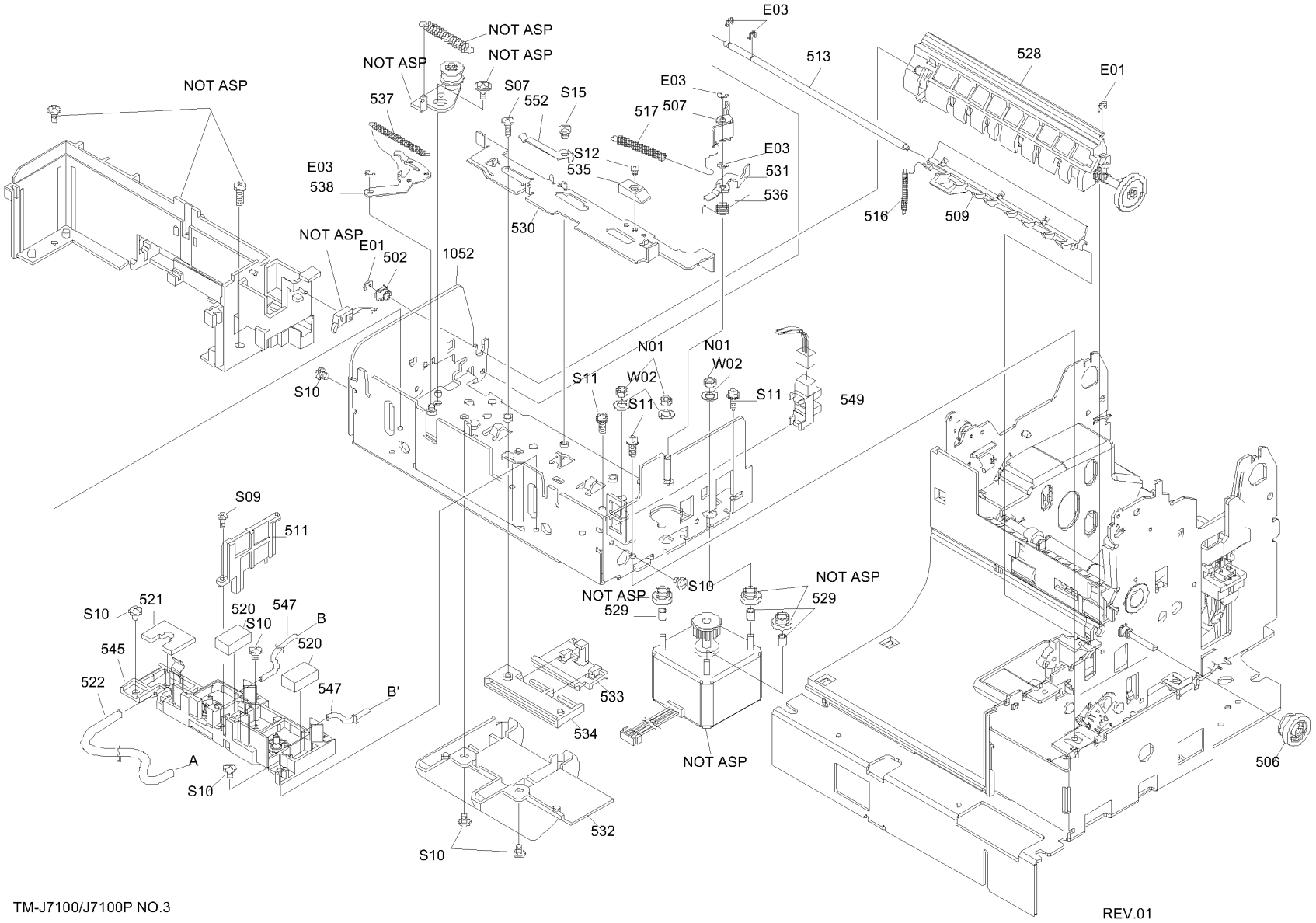

TM-J7100/J7100P NO.3

REV.01

TM-J7000 (011)

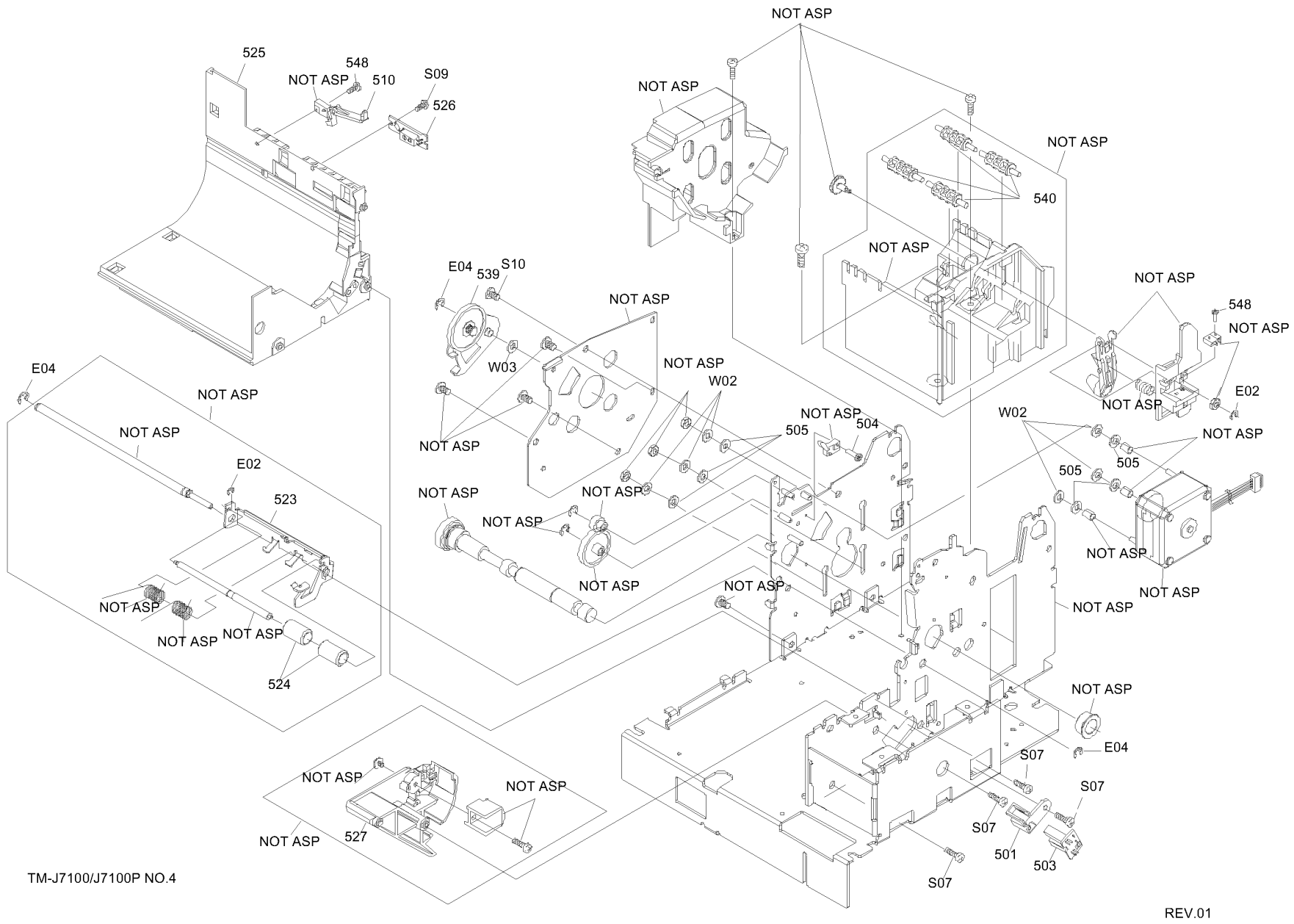
525
548
NOT ASP
510
S09
526
NOT ASP
NOT ASP
540
NOT ASP
E04
539
S10
NOT ASP
W03
NOT ASP
W02
NOT ASP
548
NOT ASP
E02
NOT ASP
E04
NOT ASP
NOT ASP
E02
523
NOT ASP
505
504
W02
NOT ASP
505
505
NOT ASP
NOT ASP
NOT ASP
NOT ASP
NOT ASP
NOT ASP
NOT ASP
NOT ASP
NOT ASP
NOT ASP
524
NOT ASP
E04
S07
S07
S07
501
503
S07
NOT ASP
NOT ASP
527
NOT ASP
TM-J7100/J7100P NO.4
REV.01

TM-J7000 (011)

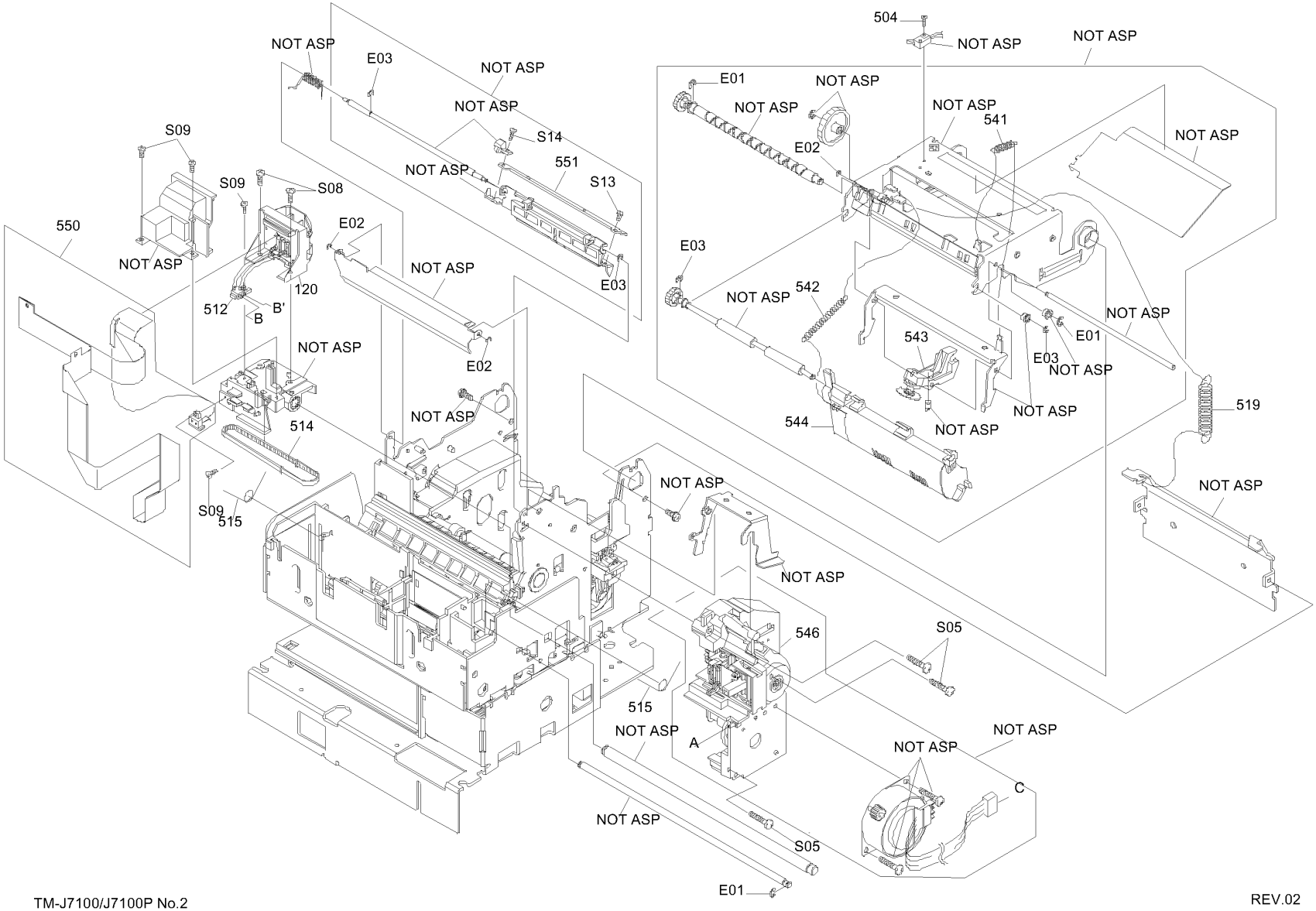
504
NOT ASP
NOT ASP
NOT ASP
E03
NOT ASP
NOT ASP
S14
551
S13
E03
E01
NOT ASP
NOT ASP
NOT ASP
541
E02
NOT ASP
S09
S09
S08
550
E02
NOT ASP
NOT ASP
120
512
B
B'
E03
542
NOT ASP
NOT ASP
E01
543
E03
NOT ASP
NOT ASP
E02
NOT ASP
NOT ASP
519
544
NOT ASP
514
NOT ASP
NOT ASP
S09
515
NOT ASP
546
S05
515
NOT ASP
A
NOT ASP
NOT ASP
C
NOT ASP
S05
E01

FAX BESTELLSCHEIN - Epson TM-J7100

Wir bestellen hiermit verbindlich die unter 'Anzahl' angegebene Anzahl der betreffenden Ersatzteile.

TEIL	TEILENUMMER	BEZEICHNUNG	PREIS (€)	ANZAHL
103	**1021064**	SPACER,VIBRATION	0,54	_____
104	**1024844**	SLEEVE	0,25	_____
106	**1061077**	SEAL,CAUTION,C	0,29	_____
107	**1075187**	RUBBER STAND(Y583001013)	0,37	_____
108	**1108533**	SWITCH PANEL,BA	7,00	_____
109	**1109911**	SPRING,COVER OPEN	0,45	_____
110	**1113343**	LABEL,OPERATION,AA	1,98	_____
111	**1113344**	LABEL,OPERATION,BA	2,43	_____
112	**1113346**	LABEL,OPERATION,DA	2,93	_____
113	**1284798**	SPACER,4X8.5X5.3,F/ZN-3C	0,13	_____
114	**1108519**	CASE,UPPER,AA	26,62	_____
115	**1108520**	CASE,LOWER,AA	28,35	_____
116	**1108527**	COVER,ROLL PAPER,AA	11,37	_____
117	**1108528**	COVER,CARRIAGE,AA	17,76	_____
118	**1108529**	BUTTON,OPEN,AA	4,86	_____
119	**1108526**	CASE,FRONT,AA	10,63	_____
120	**1154275**	128C HEAD ASP UNIT	178,89	_____
121	**1260972**	MECHANISM ASS'Y,DA	nicht verfügbar	_____
122	**1038983**	COVER,POWER SWITCH,BA	0,70	_____
123	**2033907**	RS-232 I/F CIRCUIT BOARD UNIT,BB	54,89	_____
124	**1262133**	LOGO PLATE,BA	0,49	_____
125	**1178244**	MAINTENANCE CARTRIDGE 6UNIT	19,53	_____
126	**1178246**	MAINTENANCE CARTRIDGE 7UNIT	26,62	_____
S01	**1284608**	C.P.S-TITE(O)SCREW,3X6,F/ZN-3C	nicht verfügbar	_____
S02	**1003164**	C.B.P-TITE SCREW,3X12,F/ZN	0,10	_____
S04	**1282370**	C.B.S-TITE SCREW,3X6,F/ZN-3C	nicht verfügbar	_____
S05	**1073169**	C.B.S. SCREW(B300204711)	0,10	_____
S06	**1284659**	C.P.T-B(P4)SCREW,3X16,F/ZN-3C	0,13	_____
S10	**1073187**	C.C.S(F) SCREW(B300500111)	0,10	_____
W01	**1076340**	O.W.,3,F/ZN	0,07	_____
201	**2085155**	MAIN CIRCUIT BOARD UNIT,AE	nicht verfügbar	_____
F1	**2036516**	FUSE	0,66	_____
FC1	**2031497**	FUSE	1,03	_____
FX1	**2031497**	FUSE	1,03	_____
LED1	**2015099**	LED	0,33	_____
LED2	**2015100**	LED	0,33	_____
LED3	**2015100**	LED	0,33	_____
LED4	**2015100**	LED	0,33	_____
LED5	**2015099**	LED	0,33	_____
LED6	**2015100**	LED	0,33	_____
SW1	**2077022**	PADDLE LOCKER SWITCH	2,93	_____
U11	**2071315**	HYBRID IC	4,33	_____
UX1	**2048187**	MOTER DRIVER IC	7,17	_____
501	**1017361**	HOLDER, SLIP PAPER INSERTION DETECTOR	0,58	_____
502	**1024687**	SHAFT HOLDER,SLIP PAPER FEED ROLLER	0,58	_____
503	**1046556**	SLIP B.O.F. DETECTOR ASS'Y	6,30	_____
504	**1051988**	SCREW,SWITCH,1	0,07	_____
505	**1056083**	INSULATOR,PF MOTOR	0,29	_____
506	**1078850**	JOURNAL/SLIP CHANGEOVER GEAR(F150102010)	0,58	_____
507	**1109501**	LEVER,PAPER GUIDE CENTER DRIVE	1,19	_____
509	**1109653**	PLATE,PAPER ROUTE CHANGE	1,52	_____
510	**1109671**	LEVER,PAPER DETECTOR	0,58	_____
511	**1109680**	PARTITION PLATE	1,07	_____
512	**1109704**	JOINT,TUBE	1,69	_____
513	**1109843**	SHAFT,PAPER ROUTE CHANGE PLATE	1,94	_____

!! Produkt wird fortgesetzt auf der nächsten Seite -->

Ersatzteile - Schritt für Schritt!

1. Stellen Sie unbedingt sicher, dass Sie das genau passende Dokument zu Ihrem Gerät verwenden. Von vielen Geräten gibt es eine ganze Reihe ähnlicher Revisionen und Versionen. Die genaue Epson-Tpyenbezeichnung ist auf dem Seriennummern-Etikett des Geräte sowie auf der Explosionszeichnung vermerkt.

2. Suchen Sie anhand der Explosionszeichnungn die Legendennummern der benötigten Teile heraus (i.d.R. 3-stellig). WICHTIG: Teile ohne Preis sind nicht lieferbar!

3. Drucken Sie die zum Gerät gehördenden Ersatzteilliste aus und suchen Sie zu der dreistelligen Legendennummer die vollständige Epson-Ersatzteilnummer heraus. Tragen Sie die benötigte Menge bei 'Anzahl' ein.

4. Vermerken Sie Ihre Adressdaten im Feld unten rechts und senden Sie uns den Bestellbogen per Fax an: (06081) 600-500.

Bitte beachten Sie:

Die Rückgabe von Ersatzteilen ist grundsätzlich ausgeschlossen; dies gilt auch für Neuware.
Abnahmepflicht: Ihre Bestellung ist verbindlich. Einmal bestellte Ersatzteile müssen abgenommen werden - auch wenn hinterher nur Teile der Bestellung lieferbar sind. Eine Ersatzbestellung kann erst nach Verstreichen von 10 Wochen nach Bestelleingang storniert werden.
Bearbeitungsgebühr: Für jede Order berechnen wir eine Bearbeitungsgebühr von 15,- €.
Lieferzeit: Ist ein Teil nicht bei uns auf Lager, beträgt die Lieferzeit durchschnittlich 2 Wochen. Verbindliche Aussagen über Lieferzeiten können wir jedoch nicht treffen.
Lieferauskünfte: Während der Lieferzeit können wir keine Nachfragen nach der Lieferzeit beantworten.

Ihre Adresse:

Firma: _____

Händlernummer: _____

PLZ Ort: _____

Ansprechpartner: _____

Telefon: _____

Ihre Bestellnummer: _____

_____

Datum Unterschrift

FAX BESTELLSCHEIN - Epson TM-J7100

Wir bestellen hiermit verbindlich die unter 'Anzahl' angegebene Anzahl der betreffenden Ersatzteile.

TEIL	TEILENUMMER	BEZEICHNUNG	PREIS (€)	ANZAHL
(Fortsetzung von vorheriger Seite)				
514	**1109877**	BELT,CARRIAGE	7,05	_____
515	**1109883**	SPRING,CARRIAGE GUIDE SHAFT	0,82	_____
516	**1109885**	SPRING,CHANGE PLATE	0,78	_____
517	**1109886**	SPRING,PAPER GUIDE CENTER,CLOSE	3,26	_____
519	**1109906**	SPRING,123	0,82	_____
520	**1110046**	ABSORBE,HOLDER	1,48	_____
521	**1110047**	ABSORBE,EFFLUENT	1,65	_____
522	**1110056**	TUBE,EFFLUENT	1,32	_____
523	**1109506**	LEVER,SLIP PAPER HOLD	6,14	_____
524	**1109656**	ROLLER,SLIP PAPER HOLD	0,54	_____
525	**1112062**	SLIP PAPER GUIDE LOWER ASS'Y,B	11,13	_____
526	**1112063**	SLIP T.O.F. DETECTOR ASS'Y	22,70	_____
527	**1109649**	PAPER GUIDE,UPPER	2,43	_____
528	**1112067**	SLIP PAPER FEED ROLLER ASS'Y	24,25	_____
529	**1060936**	SPACER,3X5X4,F/ZN	0,10	_____
530	**1109512**	SLIDER,P/S CHANGE	4,29	_____
531	**1109513**	PLATE,P/S CHANGE	28,06	_____
532	**1109650**	PAPER GUIDE,ASSIST	1,69	_____
533	**1109654**	CAM,CHANGE PLATE DRIVE	0,82	_____
534	**1109655**	FRAME,CHANGE PLATE DRIVE	0,99	_____
535	**1109657**	CAM,P/S CHANGE	2,06	_____
536	**1109901**	SPRING,P/S CHANGE	0,78	_____
537	**1109905**	SPRING,FORM STOPPER LEVER	0,70	_____
538	**1110050**	LEVER,FORM STOPPER	0,95	_____
539	**1278762**	LEVER,PLANET SUB ASS'Y,A	nicht verfügbar	_____
540	**1061962**	ROLLER,PAPER HOLD	0,54	_____
541	**1109907**	SPRING,LOCK LEVER	0,62	_____
542	**1109908**	SPRING,HOLDER PLATEN	0,62	_____
543	**1112078**	CARRIAGE,CUTTER SUB ASS'Y	21,22	_____
544	**1112080**	TENSION FEED ROLLER SUB ASS'Y	12,77	_____
545	**1112082**	HOLDER,NEEDLE INK SUB ASS'Y	27,28	_____
546	**1112086**	PUMP ASS'Y	136,30	_____
547	**1112552**	TUBE,FEEDER	3,63	_____
548	**1069430**	SCREW,N.E.DETECTOR	0,10	_____
549	**2062308**	PHOTO INTERRUPTER	3,13	_____
550	**2082179**	FPC,HEAD ASS'Y,J7000,ASP	nicht verfügbar	_____
551	**1109621**	FIXED BLADE	50,59	_____
552	**1214731**	SPRING,SLIDER HOLD	26,95	_____
560	**1290752**	AUTO CUTTER UNIT(ASP)	nicht verfügbar	_____
561	**1112074**	ROLL PAPER HOLDER SUB ASS'Y	5,44	_____
E01	**1283654**	E-RING,2.5,F/UC-3C	nicht verfügbar	_____
E02	**1283657**	E-RING,1.5,F/UC-3C	nicht verfügbar	_____
E03	**1283661**	E-RING,2,F/UC-3C	nicht verfügbar	_____
E04	**1283663**	E-RING,3,F/UC-3C	nicht verfügbar	_____
N01	**1284698**	H.N.-1,3,F/ZN-3C	nicht verfügbar	_____
S05	**1073169**	C.B.S. SCREW(B300204711)	0,10	_____
S07	**1282410**	C.B.P-TITE SCREW,3X8,F/ZN-3C	0,09	_____
S08	**1020896**	C.B(P)SCREW	0,16	_____
S09	**1284103**	C.B.T-B SCREW,2X6,F/ZN-3C	nicht verfügbar	_____
S10	**1284039**	C.B.S-TITE F.SCREW,3X4,F/ZN-3C	nicht verfügbar	_____
S11	**1076324**	C.P.S.(O) SCREW(B302404311)	0,10	_____
S12	**1284054**	C.B.S-TITE SCREW,2X4,F/ZN-3C	nicht verfügbar	_____
S13	**1284054**	C.B.S-TITE SCREW,2X4,F/ZN-3C	nicht verfügbar	_____
S14	**1027611**	C.B.S.SCREW,2X6,F/ZN	0,12	_____
S15	**1284238**	C.C.S-TITE SCREW,3X5,F/ZN-3C	nicht verfügbar	_____

!! Produkt wird fortgesetzt auf der nächsten Seite -->

Ersatzteile - Schritt für Schritt!

1. Stellen Sie unbedingt sicher, dass Sie das genau passende Dokument zu Ihrem Gerät verwenden. Von vielen Geräten gibt es eine ganze Reihe ähnlicher Revisionen und Versionen. Die genaue Epson-Tpyenbezeichnung ist auf dem Seriennummern-Etikett des Geräte sowie auf der Explosionszeichnung vermerkt.

2. Suchen Sie anhand der Explosionszeichnungn die Legendennummern der benötigten Teile heraus (i.d.R. 3-stellig).WICHTIG: Teile ohne Preis sind nicht lieferbar!

3. Drucken Sie die zum Gerät gehördenden Ersatzteilliste aus und suchen Sie zu der dreistelligen Legendennummer die vollständige Epson-Ersatzteilnummer heraus. Tragen Sie die benötigte Menge bei 'Anzahl' ein.

4. Vermerken Sie Ihre Adressdaten im Feld unten rechts und senden Sie uns den Bestellbogen per Fax an: (06081) 600-500.

Bitte beachten Sie:

Die Rückgabe von Ersatzteilen ist grundsätzlich ausgeschlossen; dies gilt auch für Neuware.
Abnahmepflicht: Ihre Bestellung ist verbindlich. Einmal bestellte Ersatzteile müssen abgenommen werden - auch wenn hinterher nur Teile der Bestellung lieferbar sind. Eine Ersatzbestellung kann erst nach Verstreichen von 10 Wochen nach Bestelleingang storniert werden.
Bearbeitungsgebühr: Für jede Order berechnen wir eine Bearbeitungsgebühr von 15,- €.
Lieferzeit: Ist ein Teil nicht bei uns auf Lager, beträgt die Lieferzeit durchschnittlich 2 Wochen. Verbindliche Aussagen über Lieferzeiten können wir jedoch nicht treffen.
Lieferauskünfte: Während der Lieferzeit können wir keine Nachfragen nach der Lieferzeit beantworten.

Ihre Adresse:

Firma: _____

Händlernummer: _____

PLZ Ort: _____

Ansprechpartner: _____

Telefon: _____

Ihre Bestellnummer: _____

_____

Datum Unterschrift

FAX BESTELLSCHEIN - Epson TM-J7100

Wir bestellen hiermit verbindlich die unter 'Anzahl' angegebene Anzahl der betreffenden Ersatzteile.

TEIL	TEILENUMMER	BEZEICHNUNG	PREIS (€)	ANZAHL
(Fortsetzung von vorheriger Seite)				
W02	**1074071**	PLAIN WASHER(B100150512)	0,07	_____
W03	**1112481**	S.W,CIRCULER BLADE	0,07	_____
1	**5003555**	PLASTIC PROTECTIVE BAG,PRINTER	nicht verfügbar	_____
2	**5004017**	PLASTIC PROTECTIVE BAG,ACCESSORY	nicht verfügbar	_____
3	**5020531**	OUTER BOX,TMH6000	nicht verfügbar	_____
4	**5020532**	INDIVIDUAL BOX,TMH6000	nicht verfügbar	_____
5	**5022717**	PAD SET,TMJ7000	nicht verfügbar	_____
6	**5022722**	SPACER,TMJ7000	nicht verfügbar	_____
51	**1080609**	GREASE G-19 (40GR)[B701900001]	9,35	_____
52	**1080618**	GREASE G-31 (40GR)[B703100001]	25,96	_____
53	**1080619**	GREASE G-36 (40GR)(B703600001)	9,31	_____
54	**1033657**	GREASE G-45	25,12	_____
55	**1041443**	"GREASE	G-47"	_____

Ersatzteile - Schritt für Schritt!

1. Stellen Sie unbedingt sicher, dass Sie das genau passende Dokument zu Ihrem Gerät verwenden. Von vielen Geräten gibt es eine ganze Reihe ähnlicher Revisionen und Versionen. Die genaue Epson-Tpyenbezeichnung ist auf dem Seriennummern-Etikett des Geräte sowie auf der Explosionszeichnung vermerkt.

2. Suchen Sie anhand der Explosionszeichnungn die Legendennummern der benötigten Teile heraus (i.d.R. 3-stellig).WICHTIG: Teile ohne Preis sind nicht lieferbar!

3. Drucken Sie die zum Gerät gehördenden Ersatzteilliste aus und suchen Sie zu der dreistelligen Legendennummer die vollständige Epson-Ersatzteilnummer heraus. Tragen Sie die benötigte Menge bei 'Anzahl' ein.

4. Vermerken Sie Ihre Adressdaten im Feld unten rechts und senden Sie uns den Bestellbogen per Fax an: (06081) 600-500.

Bitte beachten Sie:

Die Rückgabe von Ersatzteilen ist grundsätzlich ausgeschlossen; dies gilt auch für Neuware.
Abnahmepflicht: Ihre Bestellung ist verbindlich. Einmal bestellte Ersatzteile müssen abgenommen werden - auch wenn hinterher nur Teile der Bestellung lieferbar sind. Eine Ersatzbestellung kann erst nach Verstreichen von 10 Wochen nach Bestelleingang storniert werden.
Bearbeitungsgebühr: Für jede Order berechnen wir eine Bearbeitungsgebühr von 15,- €.
Lieferzeit: Ist ein Teil nicht bei uns auf Lager, beträgt die Lieferzeit durchschnittlich 2 Wochen. Verbindliche Aussagen über Lieferzeiten können wir jedoch nicht treffen.
Lieferauskünfte: Während der Lieferzeit können wir keine Nachfragen nach der Lieferzeit beantworten.

Ihre Adresse:

Firma: _____

Händlernummer: _____

PLZ Ort: _____

Ansprechpartner: _____

Telefon: _____

Ihre Bestellnummer:

_____

Datum Unterschrift