EPSON DM-D106

Explosionszeichnungen, Ersatzteil-Verzeichnis, Preise

Vertraulich, nur für Wiederverkäufer! Stand 04/2005

© Jarltech Europe GmbH 2005

DM-D106 (110)

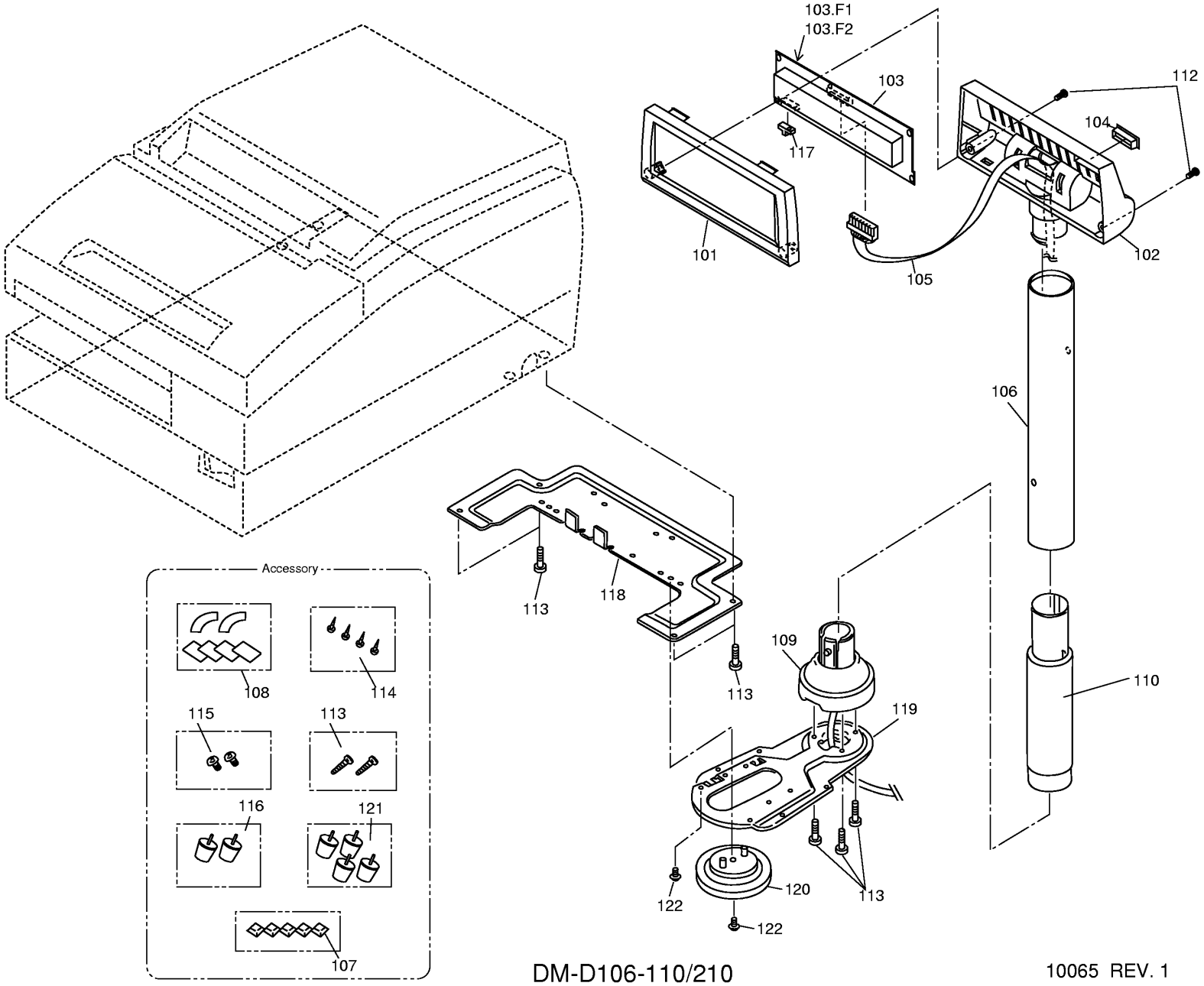
103.F1
103.F2
103
112
104
117
101
105
102
106
113
118
113
109
110
119
Accessory
108
114
115
113
116
121
122
120
113
122
107
DM-D106-110/210
10065 REV. 1

FAX BESTELLSCHEIN - Epson DM-D106

Wir bestellen hiermit verbindlich die unter 'Anzahl' angegebene Anzahl der betreffenden Ersatzteile.

TEIL	TEILENUMMER	BEZEICHNUNG	PREIS (€)	ANZAHL
101	**1039176**	CASE,VFD,FRONT CW CASE BLOCK	14,13	_____
102	**1039177**	CASE,VFD,REAR CW CASE BLOCK	22,54	_____
103	**2031060**	VFD MODULE ASS'Y CASE BLOCK	209,34	_____
103.F1	**2031058**	FUSE,1 CASE BLOCK	3,30	_____
103.F2	**2031059**	PT1 CASE BLOCK	3,30	_____
104	**1022780**	COVER,DIP SWITCH CASE BLOCK	3,26	_____
105	**2017824**	CABLE ASS'Y,B CASE BLOCK	26,35	_____
106	**1039969**	STRUT,BCW CASE BLOCK	8,86	_____
107	**1022776**	RUBBER FOOT CASE BLOCK	1,98	_____
109	**1039970**	HOLDER,CW CASE BLOCK	5,77	_____
110	**1039180**	STRUT,CCW CASE BLOCK	7,42	_____
112	**B018101711**	C.T.P.SCREW CASE BLOCK	0,10	_____
114	**1022946**	WOOD SCREW CASE BLOCK	0,10	_____
116	**1023519**	RUBBER FOOT ASS'Y CASE BLOCK	0,58	_____
117	**1039179**	KEY TOP,CW CASE BLOCK	0,62	_____
119	**1048121**	PLATE,DM CASE BLOCK	7,62	_____
120	**1048122**	STOPPER CASE BLOCK	1,48	_____

Ersatzteile - Schritt für Schritt!

1. Stellen Sie unbedingt sicher, dass Sie das genau passende Dokument zu Ihrem Gerät verwenden. Von vielen Geräten gibt es eine ganze Reihe ähnlicher Revisionen und Versionen. Die genaue Epson-Tpyenbezeichnung ist auf dem Seriennummern-Etikett des Geräte sowie auf der Explosionszeichnung vermerkt.

2. Suchen Sie anhand der Explosionszeichnungn die Legendennummern der benötigten Teile heraus (i.d.R. 3-stellig). WICHTIG: Teile ohne Preis sind nicht lieferbar!

3. Drucken Sie die zum Gerät gehördenden Ersatzteilliste aus und suchen Sie zu der dreistelligen Legendennummer die vollständige Epson-Ersatzteilnummer heraus. Tragen Sie die benötigte Menge bei 'Anzahl' ein.

4. Vermerken Sie Ihre Adressdaten im Feld unten rechts und senden Sie uns den Bestellbogen per Fax an: (06081) 600-500.

Bitte beachten Sie:

Die Rückgabe von Ersatzteilen ist grundsätzlich ausgeschlossen; dies gilt auch für Neuware.
Abnahmepflicht: Ihre Bestellung ist verbindlich. Einmal bestellte Ersatzteile müssen abgenommen werden - auch wenn hinterher nur Teile der Bestellung lieferbar sind. Eine Ersatzbestellung kann erst nach Verstreichen von 10 Wochen nach Bestelleingang storniert werden.
Bearbeitungsgebühr: Für jede Order berechnen wir eine Bearbeitungsgebühr von 15,- €.
Lieferzeit: Ist ein Teil nicht bei uns auf Lager, beträgt die Lieferzeit durchschnittlich 2 Wochen. Verbindliche Aussagen über Lieferzeiten können wir jedoch nicht treffen.
Lieferauskünfte: Während der Lieferzeit können wir keine Nachfragen nach der Lieferzeit beantworten.

Ihre Adresse:

Firma: _____

Händlernummer: _____

PLZ Ort: _____

Ansprechpartner: _____

Telefon: _____

Ihre Bestellnummer:

_____

Datum Unterschrift